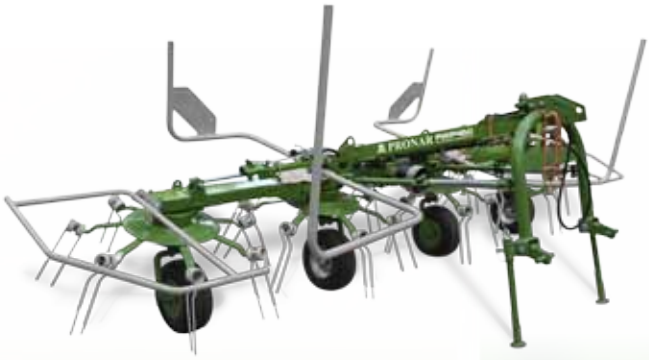

PRONAR 36 МЕСЯЦЕВ ГАРАНТИИ*

*Подробности у Авторизованных дилеров и торговых представителей PRONAR, а также на интернет-сайте компании pronar.pl

КАТАЛОГ ПРОДУКТОВ

ТЕХНИКА ДЛЯ ЗАГОТОВКИ И ХРАНЕНИЯ КОРМОВ

КОРМОРАЗДАТЧИКИ

ФРОНТАЛЬНЫЕ ПОГРУЗЧИКИ И НАВЕСНОЕ ОБОРУДОВАНИЕ

PRONAR

РАЗБРАСЫВАТЕЛИ УДОБРЕНИЙ

РАЗБРАСЫВАТЕЛИ УДОБРЕНИЙ FD1-M03L ____ 4

РАЗБРАСЫВАТЕЛИ УДОБРЕНИЙ FD1-M05L ____ 4

РАЗБРАСЫВАТЕЛИ УДОБРЕНИЙ FD2-M10 ____ 5

22a

PRONAR 36 МЕСЯЦЕВ ГАРАНТИИ*

*Подробности у Авторизованных дилеров и торговых представителей PRONAR, а также на интернет-сайте компании pronar.pl

РАЗБРАСЫВАТЕЛИ УДОБРЕНИЙ

FD1-M03L / FD1-M05L

Хорошо подобранные, функциональные разбрасыватели удобрений для разброса на поверхности сыпучих либо гранулированных удобрений – помогают увеличить урожайность. Бесспорным преимуществом разбрасывателей является низкая цена и небольшая масса, облегчающая агрегирование и возможность работы с трактором малой мощности. Поэтому отлично подходят для малых и средних хозяйств. Удобрение собранное в пластмассовым баке смешивается и гравитационно подается на разбрасывающую тарелку.

Привод тарелки и мешалки осуществляется от ВОМ-а на шарнирно-телескопический вал. С помощью механизма регуляции дозировки можно регулировать количество навоза, направление посева, а также закрытый высыпной люк во время остановок или поворотов. Используются для этого 2 задвижных ссыпных люков и диапазона разброса.

РАЗБРАСЫВАТЕЛЬ УДОБРЕНИЙ **FD1-M05L**

РАЗБРАСЫВАТЕЛЬ УДОБРЕНИЙ **FD1-M03L**

УНИВЕРСАЛЬНОСТЬ - возможность агрегирования с большинством тракторов с ТСН
ПРОСТОТА В ОБСЛУЖИВАНИИ - определение соответствующей дозы удобрения является очень простым
НАДЁЖНОСТЬ - использовано самые лучшие материалы и лакокрасочные покрытия
УДОБНОСТЬ - доступ к рычагу управления дозой с рабочего места оператора
ШИРОКИЙ РАЗБРОС - ширина разброса от 4 до 14 метров благодаря соответствующим разработкам положения разбрасывающих лопаток

РАЗБРАСЫВАТЕЛЬ УДОБРЕНИЙ / ПАРАМЕТРЫ	FD1-M03L	FD1-M05L	
Потребность в мощности	11		[квт]
Вес	42	52	[кг]
Рабочая ширина	4 -14		[м]
Количество высева	10 - 2000		[кг/га]
Рабочая скорость	максимум 10		[км/ч]
Транспортная скорость	максимум 20		[км/ч]
Емкость бака	250	500	[дм³]
Грузоподъемность	325	650	[кг]
Высота/ширина/длина	1,06/1,12/1,25	1,33/ 1,12/1,25	[м]

Разбрасыватель PRONAR FD1-M05 объемом 500 дм³

Ширина разброса от 4 до 14 м

РАЗБРАСЫВАТЕЛИ УДОБРЕНИЙ

FD2-M10

Владельцы крупных хозяйств ценят преимущества большего двухдискового разбрасывателя **FD2-M10**. Собраны в пластмассовым двухкамерным баке удобрение смешивается и под действием силы тяжести подается на два весла распределителя дисков. Лопатки разной длины, с регулируемыми углами установки гарантируют равномерность и асимметрию разброса. Разбрасыватель имеет регуляцию количества разбрасываемого материала. Под каждым ссыпным люком находятся управляемые гидравлическим цилиндром задвижки, которые дают возможность начать и остановить разброс (например во время поворота) и это не влияет на ранее установленную дозу. Тент удобно поднимается одним рычагом, дополнительно разбрасыватель может быть оснащен транспортными колесами. В стандартную комплектацию входит осветительная система.

ДВУХДИСКОВЫЙ РАЗБРАСЫВАТЕЛЬ **FD2-M10**

ПРОСТОТА В ОБСЛУЖИВАНИИ – несложный принцип действия
УДОБНОСТЬ – управление с рабочего места оператора
ПРЕЦИЗИОННЫЙ – шкала на рычагах управления дозированием способствуют точному и повторяемому задаванию требуемого количества высева

РАЗБРАСЫВАТЕЛЬ УДОБРЕНИЙ/ ПАРАМЕТРЫ	ОПИСАНИЕ	ПРИМЕЧАНИЯ	
Потребность в мощности	12	–	[квт]
Вес	170	С тентом	[кг]
Рабочая ширина	10 - 24	–	[м]
Количество высева	10 - 1500	–	[кг/га]
Механическое питание	540	От вом носителя	[об/мин]
Рабочая скорость	максимум 10	–	[км/ч]
Транспортная скорость	максимум 10	–	[км/ч]
Емкость бака	1000	–	[дм³]
Грузоподъемность	1300	–	[кг]
Высота/ширина/длина	1,32; 1,88; 1,23	Высота с тентом	[м]
Номинальное давление гидравлической систем	16	–	[мпа]
Номинальное напряжение	12	–	[v]

Двухдисковый разбрасыватель PRONAR FD2-M10

Разбрасывающие тарелки из кислотоустойчивой стали, устойчивы к коррозии

КОРМОЗАГОТОВИТЕЛЬНАЯ ТЕХНИКА

PRONAR 36 МЕСЯЦЕВ ГАРАНТИИ*

*Подробности у Авторизованных дилеров и торговых представителей PRONAR, а также на интернет-сайте компании pronar.pl

ЗАДНЕНАВЕСНЫЕ ДИСКОВЫЕ КОСИЛКИ PRONAR PDK220, PDT260, PDT300, PDT340 — 8
ЗАДНЕНАВЕСНЫЕ ДИСКОВЫЕ КОСИЛКИ PRONAR СО ВСПУШИВАТЕЛЕМ PRONAR PDT260C, PDT300C — 10
ФРОНТАЛЬНЫЕ ДИСКОВЫЕ КОСИЛКИ PRONAR PDF300, PDF300C — 11
ФРОНТАЛЬНЫЕ ДИСКОВЫЕ КОСИЛКИ PRONAR PDF301, PDF301C, PDF340, PDF340C — 12
ФРОНТАЛЬНАЯ ДИСКОВАЯ КОСИЛКА PRONAR PDF390 — 13
ДВУСТОРОННЯЯ ДИСКОВАЯ КОСИЛКА PRONAR PDD830/ PDD830C — 14
ДВУСТОРОННЯЯ ДИСКОВАЯ КОСИЛКА СО ВСПУШИВАТЕЛЕМ PRONAR PDD1050, PDD1050C — 16
РЕЖУЩИЕ БРУСЬЯ PRONAR — 18
ИЗМЕЛЬЧАЮЩАЯ КОСИЛКА PRONAR KPR500 — 20
ВОРОШИЛКА PRONAR PWP460 — 22
ВОРОШИЛКА PWP530 — 23
ВОРОШИЛКА PRONAR PWP770 — 24
ВОРОШИЛКА PRONAR PWP900 — 25
РОТОРНЫЕ ГРАБЛИ PRONAR ZKP300, ZKP350, ZKP420, ZKP460T — 26
ДВУХРОТОРНЫЕ ГРАБЛИ PRONAR ZKP690 — 28
ДВУХРОТОРНЫЕ ZKP800 — 29
ДВУХРОТОРНЫЕ ГРАБЛИ PRONAR ZKP801, ZKP900D — 31
ЧЕТЫРЕХРОТОРНЫЕ ГРАБЛИ PRONAR ZKP1400 — 33
ПРЕСС ПОДБОРЩИКИ PRONAR Z500K, PRONAR Z500G, PRONAR Z500R — 34
ОБМОТЧИКИ РУЛОНОВ PRONAR Z-245, PRONAR Z-245/1 — 36

ЗАДНЕНАВЕСНЫЕ ДИСКОВЫЕ КОСИЛКИ

PRONAR PDK220, PDT260, PDT300, PDT340

Задненавесные дисковые косилки **PRONAR PDK220, PDT260, PDT300, PDT340** построены на основе режущего бруса **PRONAR** с высокой прочностью и дополнительным жёстким профилом закрытым в корпусе бруса. Оптимальная ёмкость масляных чаш брусов предоставляет отличное охлаждение. Выменяемые охранительные скользуны и дополнительные масляных чаш, брусы сделаны из износостойчивой жести. Дисковые косилки **PRONAR** имееют диски с инновационной формой, обеспечивающие меншие сопротивление резки и меншую требуемую мощность в рассчитании на ширину покоса. Преимуществом дисковых косилок **PRONAR** является также стабильное положение дисков при помощи двух шариковых подшипников, высокого качества зубчатые колёса с низкой эмиссией шума а также система быстрой обмены ножей.

ТЕХНИЧЕСКИЕ ДАННЫЕ:	**PDK220**	**PDT260**	**PDT300**	**PDT340**	
Wymiary:					
Общая ширина в рабочем положении	4110	4500	4920	5340	[мм]
Общая высота в рабочем положении	1120	1300	1300	1300	[мм]
Длина в рабочем положении	1430	1290	1290	1290	[мм]
Длина в транспортном положении мин./макс.	1430 / 4440	1290 / 3990	1290 / 4410	1290 / 4830	[мм]
Ширина в транспортном положении мин./макс.	1250 / 1740	1430 / 1760	1430 / 1760	1430 / 1760	[мм]
Высота в транспортном положении мин./макс.	980 / 2720	1480 / 3320	1480 / 3740	1480 / 4160	[мм]
Эксплуатационные параметры:					
Ширина захвата	2200	2600	3000	3400	[мм]
Ширина валка	1450	1200 / 1600	1200 / 2000	1500 / 2400	[мм]
Рекомендуемая скорость кошеня	10	10	10	10	[км/ч]
Рекомендуемая скорость кошеня	2,2	2,6	3	3,4	[км/ч]
Собственная масса	520	640	740	800	[кг]
Минимальная требуемая мощность трактора	22 / 30	33 / 45	44 / 60	59 / 80	[кВ/л.с.]
Вращательная скорость ВОМ	540	540	1000	1000	[об./мин.]
Тип подвески	Кат. II и III согл. ISO 730-1	Кат. II и III согл. ISO 730-1	Кат. II и III согл. ISO 730-1	Кат. II и III согл. ISO 730-1	
Количество дисков	5	6	7	8	[шт.]
Количество режущих ножей -левые -правые	 4 6	 6 6	 8 6	 8 8	[шт.]
Вид режущих ножей	отогнутые	отогнутые	отогнутые	отогнутые	
Вращательная скорость дисков	3265	3130	3000	3000	[об./мин.]
Копирование поверхности [°]	+ 90 - 22	+ 18 - 16	+ 18 – 16	+ 18 – 16	
Рабочие положения: - вертикально сбоку трактора - вертикально сзади трактора -горизонтально сзади трактора	Управляемая гидравлически Ручная регулировка балки Ручная регулировка балки (рекомендуется на кратком расстоянии)	Управляемая гидравлически Управляемая гидравлически Управляемая гидравлически (рекомендуется на кратком расстоянии)	Управляемая гидравлически Управляемая гидравлически Управляемая гидравлически (рекомендуется на кратком расстоянии)	Управляемая гидравлически Управляемая гидравлически Управляемая гидравлически (рекомендуется на кратком расстоянии)	
Требуемые гидравлические выводы	1 гнездо сзади трактора	1 секция двухсторонней работы и 1 секция двухсторонней работы с плавающим положением	1 секция двухсторонней работы и 1 секция двухсторонней работы с плавающим положением	1 секция двухсторонней работы и 1 секция двухсторонней работы с плавающим положением	

Транспортное положение косилки

PRONAR PDK220

PRONAR PDK220

Задненавесные дисковые косилки PRONAR:

ЭНЕРГОСБЕРЕГАЮЩИЙ - 50% меншая требуемая мощность в сравнении с барабанными косилками

УНИВЕРСАЛЬНОСТЬ - благодаря большому диапазону откидывания облегчает работу на неровной местности и на крутых склонах

ЛЁГКИЙ В ИСПОЛЬЗОВАНИИ - Позволяет на работу со старыми тракторами без обязанности переработки гидравлики, требуется только одно гидравлическое соединение

ЭКОНОМИЧНОСТЬ - Форма дисков предоставляет низкие сопртоивления резки и низкую необходимую мощность

ЗАДНЕНАВЕСНЫЕ ДИСКОВЫЕ КОСИЛКИ ИМЕЮТ 3 ТРАНСПОРТНЫЕ ПОЛОЖЕНИЯ

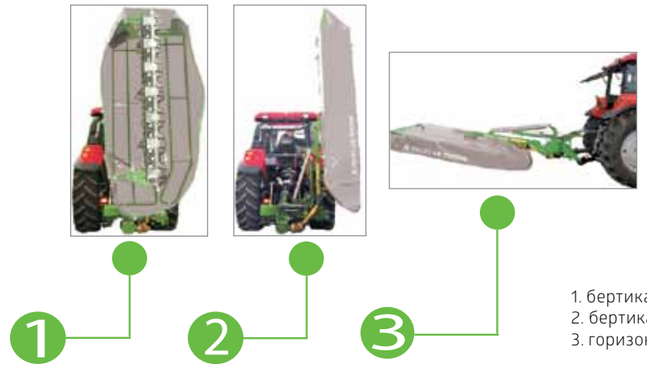

1. бертикально сзади трактора
2. бертикально сбоку трактора
3. горизонтально сзади трактора

Задненавесные задние дисковые косилки **PRONAR PDK220, PDT260, PDT300, PDT340** это лёгкие и крепкие конструкции. В косилке **PRONAR PDK220** использовано классическую навеску, а в косилках **PDT260, PDT300, PDT340** центральную, которое гарантирует отличное копирование рельефа, чистый и эстетичный срез и оптимальную высоту кошения. Трехступенчатая система регулировки разгрузочных пружин – 70, 80 и 90 кг в зависимости от типа почвы: начиная с мягкой торфяной почвы, заканчивая твердыми и сухими почвами. Большой диапазон откидывания (-16º ÷ +11º), в свою очередь, облегчает работу на неровной местности и на крутых склонах.

Три транспортные положения отличают косилки **PRONAR** от косилок других марок.

ЗАДНЕНАВЕСНАЯ ДИСКОВАЯ КОСИЛКА
PRONAR PDT300

ЗАДНЕНАВЕСНАЯ ДИСКОВАЯ КОСИЛКА
PRONAR PDT340

PRONAR PDT300

PRONAR PDT300 - транспортное положение вертикально сбоку

ЗАДНЕНАВЕСНЫЕ КОСИЛКИ С ВСПУШИВАТЕЛЕМ

PRONAR PDT260C, PDT300C

ВСПУШИВАТЕЛЬ, использованный в косилках pronar ускоряет сушку, позволяет сэкономить время и снизить расходы на топливо. Благодаря применению вспушивателя можно одновременно жать и рыхлить траву. Это имеет влияние и на скорую просушку.

Основой производства задненавесных косилок с вспушивателем **PRONAR PDT260C, PDT300C** являются современные материалы и технологии. Крепкие и одновременно лёгкие конструкции создаются на основе спинки ножа характеризующейся прочностью с дополнительным упрочняющим профилем, замкнутым в корпусе спинки ножа. Оптимальная ёмкость чаш масляных спинок ножа способствует охлаждению. Заменяемые защитные скользуны и дополнительные полозья изготавливаем из закалённой стали устойчивой к стиранию. Задненавесные косилки оборудованные дисками, которые обеспечивают небольшие опоры резки и небольшой запрос мощности имея в виду одну единицу ширины резки.

ТЕХНИЧЕСКИЕ ДАННЫЕ:	PDT260C	PDT300C	
Габариты:			
Общая ширина в рабочем положении	4500	4920	[мм]
Общая высота в рабочем положении	1300	1300	[мм]
Длина в рабочем положении	1765	1765	[мм]
Длина в транспортном положении мин./макс.	1765 / 3990	1765 / 4410	[мм]
Ширина в транспортном положении мин./ макс.	1735 / 1760	1735 / 1760	[мм]
Высота в транспортном положении мин./макс.	1480 / 3320	1480 / 3740	[мм]
Эксплуатационные параметры:			
Рабочая ширина	2600	3000	[мм]
Ширина валка мин./макс.	1300 / 1900	1500 / 2300	[мм]
Рекомендуемая скорость кошения	10	10	[км/ч]
Производительность (для рекомендуемой скорости кошения)	2,6	3	[га/ч]
Собственная масса	860	930	[кг]
Минимальная требуемая мощность трактора	44 / 60	55 / 75	[кВ/л.с.]
Число оборотов на ВОМ	540	1000	[об./мин.]
Навеска	кат. II и III согласно ISO 730-1	кат. II и III согласно ISO 730-1	
Количество дисков	6	7	
Количество режущих ножей - левые - правые	 6 6	 8 6	[шт.]
Вид режущих ножей	отогнутые	отогнутые	
Рабочая скорость дисков	3130	3000	[об./мин.]
Привод кондиционера покоса	ремённая передача	ремённая передача	
Размер ремней	SPB 1525	SPB 1525	
Количество ремней	3	3	[шт.]
Копирование	+ 18 – 16	+ 18 – 16	[°]
Транспортные положения - вертикально сбоку трактора - вертикально сзади трактора -горизонтально сзади трактора	 Гидравлически управляемая Гидравлически управляемая Гидравлически управляемая (советуется к транспорту на кратком расстоянии)	 Гидравлически управляемая Гидравлически управляемая Гидравлически управляемая (советуется к транспорту на кратком расстоянии)	
Требуемые гидравлические выводы	одна секция двухстороннего действия а также одна секция двухстороннего действия с плавающим положением	одна секция двухстороннего действия а также одна секция двухстороннего действия с плавающим положением	

ПРОСТОТА В ОБСЛУЖИВАНИИ – быстрый обмен ножей

ПРОЧНОСТЬ – закалённая борная сталь во всех элементах примыкающих непосредственно с основой

КОМФОРТ – уменьшение шума благодаря применению зубчатых колёс со шлифованным зубчатым венцом

УНИВЕРСАЛЬНОСТЬ – большой диапазон колебаний облегчает работу на крутой и неровной территории

КОСИЛКА ЗАДНЕНАВЕСНАЯ
PRONAR PDT260C

КОСИЛКА ЗАДНЕНАВЕСНАЯ
PRONAR PDT300C

ФРОНТАЛЬНЫЕ ДИСКОВЫЕ КОСИЛКИ

PRONAR PDF300, PDF300C

Основой производства фронтальных косилок **PRONAR PDF300** и **PDF300C** являются современные материалы и технологии. Крепкая и одновременно лёгкая конструкция созданная на основе спинки ножа характеризующейся прочностью с дополнительным упрочняющим профилем, замкнутым в корпусе спинки ножа. Оптимальная ёмкость чаш масляных спинок ножа, способствует охлаждению. Заменяемые защитные скользуны и дополнительные полозья изготовлено из закалённой стали устойчивой к стиранию.

Косилки дисковые оборудовано дисками, которые обеспечивают небольшие опоры резки и небольшой запрос мощности имея в виду одну единицу ширины резки, диски находяшиеся на двух шариковых подшипниках, увеличенные, высококачественные зыбчатые колёса с низкой эмиссией шума и система быстрого обмена ножей.

Во фронтальной косилке **PRONAR PDF300C** используется вспушиватель покоса со спирально установленными и свободно прикреплёнными пальцами. Двойные, стальные пальцы вспушивателя в системе V с резиновыми амортизаторами. Регулирование силы рыхления покоса (четырёхстепенная).

Згребатели покоса – стальные.

ТЕХНИЧЕСКИЕ ДАННЫЕ:	PDF300	PDF300C	
Габариты:			
Общая ширина в рабочем положении	3550		[мм]
Высота в транспортном положении мин./макс.	1280		[мм]
Длина в транспортном положении мин./макс.	1820		[мм]
Ширина в транспортном положении мин./макс. (приподнятые боковые защиты)	3150	3200	[мм]
Эксплуатационные параметры:			
Рабочая ширина	3000		[мм]
Ширина валка мин./макс.	1200 / 2000	1500 / 2300	[мм]
Рекомендуемая скорость кошения	10		[км/ч]
Производительность (для рекомендуемой скорости кошения)	3		[га/ч]
Собственная масса	780	1020	[кг]
Минимальная требуемая мощность трактора	44 / 60	55/75	[кВ/л.с.]
Число оборотов на ВОМ	1000		[об./мин.]
Навеска	Передяя ТСН кат. II согласно ISO 730-1		
Уменьшение нагрузки	Механическое (пружинное)		
Количество дисков	7		[шт.]
Количество режущих ножей - левые - правые	 8 6		[шт.]
Вид режущих ножей	отогнутые		
Габариты режущих ножей	120x49x4 Ø21		[мм]
Рабочая скорость дисков	3000		[об./мин.]
Копирование - вверх - вниз	 + 8 -10		[°]
Транспортные положения - горизонтально спереди трактора	Поднята на цилиндре и ТСН		
Требуемые гидравлические выводы	Гидравлическое соединение спереди трактора		
Привод кондиционера покоса	-	Ремённая передача	
Размер ремней	-	SPB 1750	
Количество ремней	-	3	[шт.]

ПРОСТОТА В ОБСЛУЖИВАНИИ– быстрая замена ножей спереди и сзади спинки ножа

ПРОЧНОСТЬ – закалённая борная сталь во всех элементах примыкающих непосредственно к основе

КОМФОРТ– уменьшение шума благодаря применению зубчатых колёс со шлифованным зубчатым венцом

УНИВЕРСАЛЬНОСТЬ – большой диапазон колебаний облегчает работу на крутой и неровной поверхности.

ФРОНТАЛЬНАЯ КОСИЛКА
PRONAR PDF300

PRONAR PDF300C

ФРОНТАЛЬНЫЕ ДИСКОВЫЕ КОСИЛКИ

PRONAR PDF301, PDF301C, PDF340,PDF340C

Новые косилки **PDF301, PDF301C** были разработаны прежде всего для работы на неровной местности. Основным элементом косилки является проверенный и надежный режущий брус **PRONAR**, что гарантирует высокое качество кошения. Сильная, гибкая и компактная конструкция техники основана на современных материалах и технологии. В сочетании с большим диапазон копирования рельефа, делают их пригодными в любых условиях, сохраняя при этом отличное качество резки. Широкий диапазон копирования рельефа поля является одной из их главных преимуществ - составляет 700 мм (450 мм/14° вверх, 250 мм/10°вниз), а диапазон поперечного копирования составляет 24°. Это обеспечивает идеальное прилегание к поверхности под постоянным углом (независимо от условий местности), а также рабочую высоту среза по всей длине бруса.

ТЕХНИЧЕСКИЕ ДАННЫЕ	PDF301	PDF301C	PDF340	PDF340C	
Габариты:					
Общая ширина в рабочем положении	3570		4000		[мм]
Высота в транспортном положении	1300		-		[мм]
Длина в транспортном положении	1940		1800		[мм]
Ширина в транспортном положении (с поднятыми боковыми защитами)	2980		3400		[мм]
Эксплуатационные параметры:					
Ширина кошения	3000		3400		[мм]
Ширина валка мин/макс.	1030 / 1830	1340 / 2040	1400/1800	1400/2040	[мм]
Собственная масса	970	1220	1050	1300	[кг]
Минимальная мощность трактора	44 / 60	55 / 75	59/80	70/95	[квт/л. с.]
Обороты ВОМ	1000				[об/мин]
Система навески	передняя ТСН, кат. II, согласно ISO 730-1				
Количество дисков	7		8		[шт.]
Количество режущих ножей	14		16		[шт.]
Тип режущих ножей	отогнутые				
Размеры режущих ножей	120 x 49 x 4 Ø21				[мм]
Скорость вращения дисков	3000				[об/мин]
Копирование рельефа почвы – вверх – вниз – поперечно	 14° (450) 10° (250) ±24				[°(мм)]
Быстрая замена режущих ножей	да (стандарт)				
Транспортные положения – горизонтально спереди трактора	Поднята на цилиндре и ТСН				
Требуемые гидравлические выводы	Гидравлическое соединение спереди трактора				

ФРОНТАЛЬНАЯ КОСИЛКА **PRONAR PDF301C**

ФРОНТАЛЬНАЯ КОСИЛКА **PRONAR PDF340C**

ФРОНТАЛЬНАЯ ДИСКОВАЯ КОСИЛКА

PRONAR PDF390

Дисковая косилка **PRONAR PDF390** построена на основе современных материалов и технологий с высокими функциональными характеристиками.

Оснащена режущим брусом **PRONAR** высокой прочности с дополнительным профилем жесткости, закрытым в корпусе рейки. Оптимальная емкость масляных ванн брусов, обеспечивает отличное охлаждение. Съемные направляющие, защитные и дополнительные полозья были изготовлены из закаленной износостойкой стали. Косилки дисковые **PRONAR** имеют диски инновационной формы, обеспечивающие меньшее сопротивление резки и меньшее потребление мощности в пересчете на единицу ширины захвата. Косилка дисковая **PDF390** приспособлена для работы с самоходной техникой Fortschritt серии E301-E303, оснащенной передним ВОМ (900 об/мин).

ФРОНТАЛЬНАЯ ДИСКОВАЯ КОСИЛКА
PRONAR PDF390

ТЕХНИЧЕСКИЕ ДАННЫЕ:	PDF390	
Габариты:		
Общая ширина в рабочем положении	4420	[мм]
Общая высота	1240	[мм]
Длина без/с креплением диска	1880 / 2580	[мм]
Ширина в рабочем положении (с поднятыми боковыми защитами)	4000	[мм]
Эксплуатационные параметры:		
Ширина кошения	3900	[мм]
Ширина валка	ok. 1900	[мм]
Рекомендуемая скорость кошения	10	[км/ч]
Производительность (для рекомендуемой скорости кошения)	4	[га/ч]
Собственный вес	730	[кг]
Боковой привод	ВОМ Fortschritt после монтажа приводной приставки	
Тип подвески	Оригинальная подвеска Fortschritt	
Вид несущей рамы	Жёсткая с регулировкой наклона режущего бруса	
Регулировка высоты кошения	Наклоном режущего бруса	
Количество дисков	9	[шт.]
Количество режущих ножей – левые – правые	 10 8	[шт.]
Вид режущих ножей	отогнутые	
Вид режущих ножей	120x49x4 Ø21	
Вращательная скорость дисков [об./мин.]	3180	
Копирование поверхности	На оригинальной навеске Fortschritt	

PRONAR PDF390

PRONAR PDF390

КОСИЛКИ ДИСКОВЫЕ ДВУХСТОРОННИЕ ЗАДНИЕ

PRONAR PDD830, PDD830C

Косилка задняя дисковая двусторонняя: **PRONAR PDD830**

Отличное предложение для фермеров, имеющих большие площади лугов и отличная альтернатива для дорогих самоходных косилок. Косилка состоит из двух плечей с шириной захвата 3 м, закрепленных на одной раме. Ширину покоса 8,3 м, получаем в комбинации с фронтальной косилкой **PRONAR PDF300**. Гидравлическая защита (режущий блок поднимается и откидывается назад) предохраняет блок от повреждения в результате наезда на препятствие.

Косилка дисковая двусторонняя: **PRONAR PDD830C**
Все преимущества косилки **PRONAR PDD830** дополняется вспушивателем покоса. В косилке **PRONAR PDD830C** используется вспушиватель с четырехступенчатой регулировкой силы вспушивания покоса, оснащен спирально установленными, свободно монтируемыми, стальными и амортизируемыми пальцами.
Ширина покоса 8,3 м, получаем в комплекте с фронтальной косилкой **PRONAR PDF300C**.

КОСИЛКА ДИСКОВАЯ ДВУХСТОРОННЯЯ
PRONAR PDD830

БЫСТРАЯ ЗАМЕНА НОЖЕЙ – в комплекте находится ключь для быстрой замены ножей ускоряющий обслуживание

ПРОЧНЫЕ – сменные защитные полозья предохраняют режущий блок от повреждений и амортизируют удары

БЕЗОПАСНЫЕ – блягодаря гидравлическому переливному клапану при внезапном наезде на препятствие режущий брус подымается и откидывается назад

ЭФФЕКТИВНЫЕ – низкая потребность мощности, большая ширина скашивания, вал отбора мощности 1000 обр/мин

ТОЧНОСТЬ – ровномерное скашивание и регулировка напора на почву режущего бруса на всей ширине кошения

PRONAR PDD830C - транспортная позиция

ТЕХНИЧЕСКИЕ ДАННЫЕ:	PDD830	PDD830C	
Габариты:			
Общая ширина в рабочем положении	8880		[мм]
Общая высота в рабочем положении	1310		[мм]
Ширина в транспортном положении	2600		[мм]
Высота в транспортном положении	3950		[мм]
Зазор от земли в транспортном положении	200		[мм]
Эксплуатационные параметры:			
Ширина кошения	8300* (2 x 3000)		[мм]
Ширина валка мин/макс	2 x (1200/2000)	2 x (1500/2300)	[мм]
Перекрытие районов покоса	350*		[мм]
Производительность	8*		[ха/ч]
Вес	1390	1890	[кг]
Минимальная мощность трактора	88/120*	110/150*	[кВт/л.с]
Количество оборотов ВОМ	1000		[обр/мин]
Навеска	кат. II и III согласно ISO 730-1		
количество дисков	2 x 7		[шт.]
Количество режущих ножей - левый - правый	 16 12		[шт.]
Тип режущих ножей	отогнутые		
Размеры режущих ножей	120 x 49 x 4 Ø21		[мм]
Скорость вращения дисков	3000		[обр/мин]
копирование почвы	+ 18 – 16		[°]
Траспортные позиции - вертикально по бокам трактора	 Управляемая гидравлически		
Требуемые гидравлические выводы	1 секция двусторонней работы и 1 секция двусторонней работы с плавающим положением		

* для комплекта с фронтальной косилкой с рабочей шириной минимум 3м..

Вспущиватель ускоряет приготовление корма, одновременно обеспечивая его высоким качеством

Пальцы устройства, изготовленные из износостойкой стали, перехватвают скошенный материал с режущего бруса

Применение вспушивателя в косилке PRONAR PDD830C, ускоряет приготовление корма, одновременно обеспечивая его высоким качеством. Пальцы устройства, изготовленные из износостойкой стали, перехватвают скошенный материал с режущего бруса и перебрасывают над валом к скребателям покоса, в заданную оператором ширину. Этот процесс вызывает разрушение воскообразной оболочки травы и измельчение ее стеблей, что приводит к более быстрой просушки. Таким образом, достигается в кратчайшие сроки зеленая масса с высокими пищевыми свойствами.
Интенсивность вспушивания устанавливается с помощью рычага, расположенного на корпусе устройства. Рычаг этот устанавливает пальцы относительно вала вспушивания таким образом, чтобы скошенный материал был соответствующим образом сформирован и вспушен.
Преимуществом конструкции вспушивателя является возможность работы - в зависимости от необходимости - с подключенным либо отключенным устройством.

КОСИЛКА ДИСКОВАЯ ДВУХСТОРОННЯЯ
PRONAR PDD830C

Косилка PRONAR PDD830 в комбинации с косилкой PRONAR PDF300

КОСИЛКИ ДИСКОВЫЕ ДВУХСТОРОННИЕ ЗАДНИЕ

PRONAR PDD1050, 1050C

PDD1050 i **PDD1050C** są kosiarkami o największej szerokości roboczej spośród wszystkich produkowanych przez **PRONAR**, przeznaczone są głównie do koszenia dużych areałów. Ich zespoły tnące wyposażono w dziewięciodyskowe wytrzymałe listwy **PRONAR**, które są zawieszone na teleskopowych ramionach nośnych, pozwalających na zmianę szerokości roboczej w zakresie 9,7-10,5 m. W maszynach **PDD1050** i **PDD1050C** zamiast klasycznego, obecnego w innych kosiarkach Pronaru, odciążenia sprężynowego zastosowano nowsze rozwiązanie - odciążenie hydrauliczne. Umożliwia ono szybsze, wygodniejsze i bardziej precyzyjne ustawienie poziomu odciążenia, pozwalając na zmniejszenie oporów koszenia przekładających się na obciążenie ciągnika oraz darni.

ДИСКОВАЯ КОСИЛКА **PRONAR PDD1050C**

ТЕХНИЧЕСКИЕ ДАННЫЕ:	**PDD1050**	**PDD1050C**
Ширина в рабочем положении [mm]	11000*	
Высота в рабочем положении [mm]	1700*	
Ширина в рабочем положении [mm]	3000	
Высота в транспортном положении (сложены боковые защиты, дорожный просвет 220мм) [mm]	4000	
Зазор от земли в транспортном положении [mm]	220	
Ширина кошения [mm]	9700 – 10500**	
Ширина валка мин/макс [mm]	2 x (1300 /1600)	2 x (1450 / 2200)
Производительность [ha/h]	9,7 – 10,5	
Вес [kg]	2900	3420
Минимальная мощность трактора [kW/KM]	147 / 200	184 / 250
Количество оборотов ВОМ [обр/мин]	1000	
Система подвески	III kat. ISO 730-1	III kat. ISO 730-1
Количество дисков [шт.]	2 x 9	
Количество режущих ножей [шт.] - левый - правый	 20 16	
Тип режущих ножей	отогнутые	
Размеры режущих ножей [mm]	120x49x4 Ø21	
Скорость вращения дисков [обр/мин]	3000	
Копирование почвы [°]	+ 10 – 7	
Транспортные позиции - вертикально по бокам трактора	управляемые гидравлически	
Электрическое напряжение [V]	12	
Требуемые гидравлические выводы	1 секция двустороннего действия и 1 секция двустороннего действия с плавающим положением	

* для установленной максимальной ширины скашивания

** в зависимости от агрегированной с ней фронтальной косилки (2,6 до 3,4м) и установленной величины перекрытия площадей скашивания

РЕЖУЩИЙ БРУС PRONAR

РЕЖУЩИЙ БРУС PRONAR это брус высокой прочности с дополнительным закрытым в корпусе бруса уплотняющим профилем. Оптимальная емкость масляных планок обеспечивает отличное охлаждение. Съемные защитные скользуны и дополнительные защитные полозья изготовлены из закаленной износостойкой стали. Диски новаторской формы обеспечивают меньшее сопротивление резанию и меньшую потребность в мощности в расчете на единицу ширины реза, стабильные подшипники дисков с помощью двух шариковых подшипников, увеличенные, высококачественные зубчатые колеса с низким уровнем шума и системой быстрой замены ножей.

РЕЖУЩИЙ БРУС PRONAR

ДОПОЛНИТЕЛЬНЫЕ ЗАЩИТНЫЕ ПОЛОЗЬЯ

дополнительные сменные защитные полозья для лучшей защиты бруса в сложных условиях, легко добраться до шруса

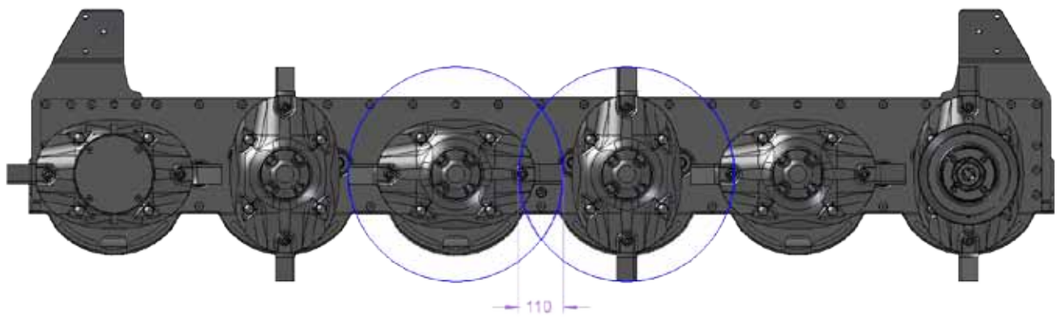

РЕЖУЩИЙ БРУС PRONAR

ПРОЧНЫЙ ЖЕЛОБ С УПЛОТНЯЮЩИМ ПРОФИЛЕМ

область перекрытия ножей во время резки 110 мм

ОТДЕЛ ТОРГОВЛИ ЗАПАСНЫМИ ЧАСТЯМИ:
magazyn@pronar.pl, czesci@pronar.pl
Adrian Kuprianowicz: adrian.kuprianowicz@pronar.pl
Maria Karpiuk: maria.karpiuk@pronar.pl, **Tomasz Kulik:** tomasz.kulik@pronar.pl

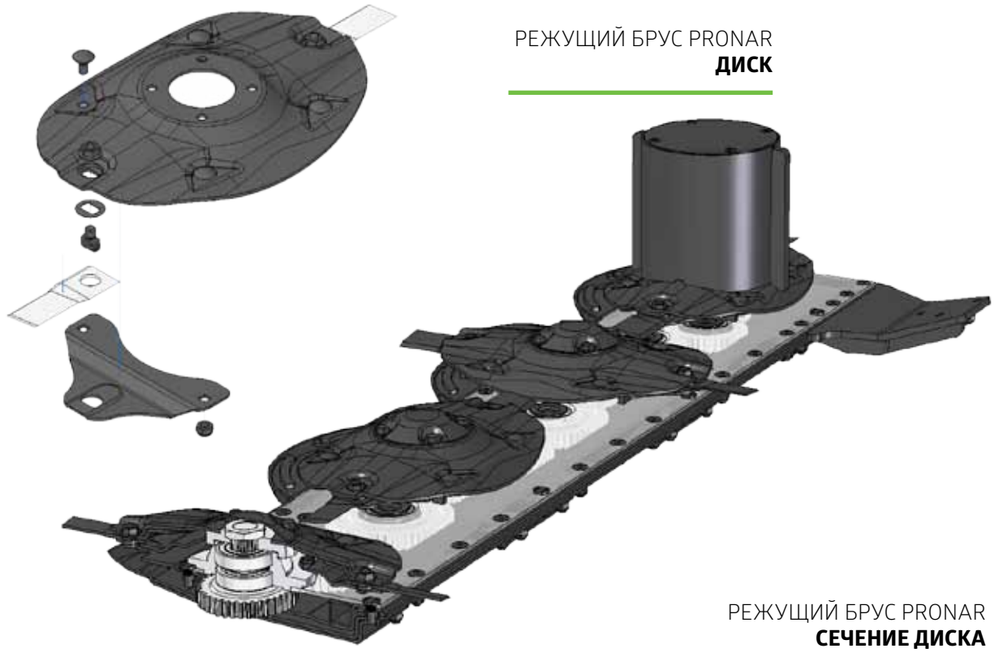

РЕЖУЩИЙ БРУС PRONAR

ДИСК

РЕЖУЩИЙ БРУС PRONAR

СЕЧЕНИЕ ДИСКА

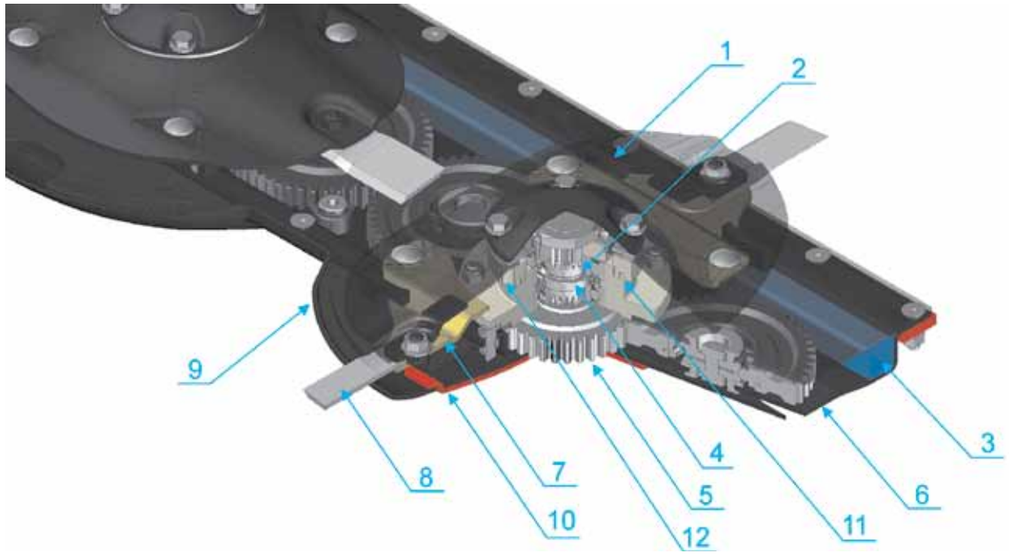

1 – диски из закаленной борсодержащей стали новаторской формы, обеспечивающие меньшее сопротивление резки и более высокую устойчивость к истиранию
2 – модульная конструкция, обеспечивающая быструю замену деталей
3 – дополнительный профиль крепления закрыт в корпусе бруса
4 – стабильные опоры благодаря двум шариковым подшипникам
5 – высокие зубчатые колеса с дополнительными шлифованными зубьями для уменьшения шума
6 – оптимальная емкость масла для обеспечения превосходного охлаждения
7 – система быстрой замены ножей, закаленные держатели выполнены из борсодержащей стали
8 –прочные изогнутые ножи длиной 120 мм
9 – съемные скользуны из закаленной борсодержащей стали
10 - дополнительные, легко заменяемые защитные полозья (увеличивающие высоту покоса)
11 - конструкция ступицы для лабиринтного уплотнения
12 - специальная конструкция верхней ступицы, обеспечивающая защиту от перегрузки

высота резки регулируется в диапазоне 30 – 70 мм за счет изменения угла наклона режущего бруса
замена ножа возможно в центральном положении сперенди бруса, снижение опасности потери ножа

КОСИЛКА ИЗМЕЛЬЧИТЕЛЬ

PRONAR KPR500

Конструкция косилки **KPR500** основана на жесткой и прочной раме, состоящей из основной части и двух крыльев, которые перемещаются в пределах от 25 ° вниз и до 93 ° вверх. Это решение в сочетании со специально разработанной системой подвески позволяет косилке идеально копировать рельеф.
Дышло и подвеска колес основной рамы и крыльев косилки образуют конструкцию подвески. Все эти элементы синхронизируются друг с другом через систему тяг таким образом, что косилка **KPR500**, поднимаясь за дышло и колеса, сохраняет постоянный угол относительно земли, независимо от высоты подъема (благодаря этому изменение параметров кошения не требует дополнительной регулировки положения косилки относительно земли).
Мощные ножи делают косилку универсальной машиной, предназначенной для скашивания больших площадей. Она найдет применение во многих работах, таких как стрижка и измельчение трав, сорняков, скашивание стерни и зарослей.

ИЗМЕЛЬЧАЮЩАЯ КОСИЛКА **PRONAR KPR500**

ФУНКЦИОНАЛЬНОСТЬ:

Поднимающиеся в транспортное положение боковые крылья
Легкая и быстрая регулировка высоты кошения
Дополнительное усиление из износостойкой жести для максимальной прочности
Точное копирование поверхности земли

КОПИРОВАНИЕ ПОВЕРХНОСТИ ЗЕМЛИ

Хмин - 25
Хмакс - 400
Y - регулируется

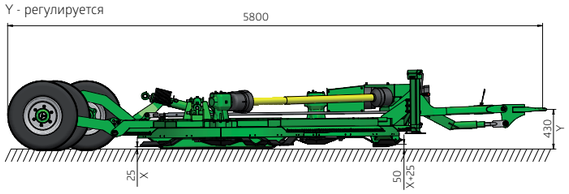

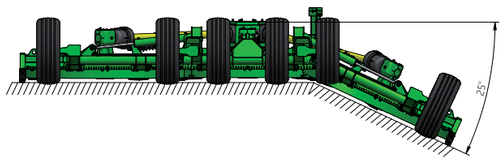

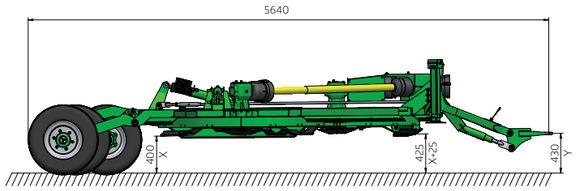

Z- диапазон копирования рельефа вверх до превышения допустимых рабочих углов для вала

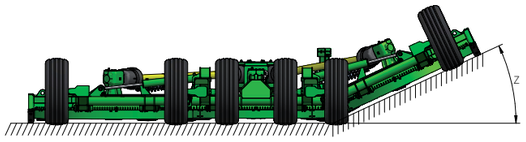

ТЕХНИЧЕСКИЕ ДАННЫЕ:	KPR500	
Габариты:		
Общая ширина в рабочем положении	5200	[мм]
Ширина в транспортном положении	Ниже 3000 (в зависимости от настроек)	[мм]
Высота в транспортном положении	2500	[мм]
Длина в транспортном положении	5700	[мм]
Эксплуатационные параметры:		
Ширина кошения	5000	[мм]
Перекрытие ножей	125	[мм]
Вес	2800	[кг]
Нагрузка на петлю дышла	1050	[кг]
Минимальная мощность трактора	88/120*	[кВт/л.с]
Количество оборотов ВОМ	1000	[обр/мин]
Прицепное устройство	нижние ø 40	
Лоличество режущих дисков	3	[шт.]
Количество ножей на режущем диске	3	[шт.]
Скорость вращения режущих дисков	1000	[об./мин]
Высота кошения	25-400	[мм]
Транспортная позиция	Буксируемая на сцепке, крылья сложены, заблокированы, система подвески поднята максимально вверх.	
Кол-во колес	6	[шт.]
Размер шин	10.0/75-15.3 10PR	
Требуются гидравлические выводы	1 секция односторонней работы и 1 секция односторонней работы с плавающим положением	

* требования к мощности в значительной степени зависят от условий работы и свойств измельчаемого материала

Три горизонтально вращающиеся диски оснащены тремя режущими ножами.

KPR500 - транспортная позиция

ФУНКЦИОНАЛЬНОСТЬ:

Поднимающиеся в транспортное положение боковые крылья
Легкая и быстрая регулировка высоты скашивания
Дополнительное усиление из износостойкой жести для максимальной прочности
Точное копирование местности

Косилка измельчитель KPR500 во время работы

ВОРОШИЛКА
PRONAR PWP460

Ворошилка **PWP460** это новая модель в ассортименте карусельных ворошилок **Pronar**. Используется для ворошения свежо скошенных трав или ворошения слегка высушенного сена, для ускорения процесса высыхания. Равномерно разбрасывает и вспушивает материал, не разрушая его, кроме того, лишает его песка, торфа, благодаря чему в конечном этапе мы получаем корм свободной от загрязнений. Прочная конструкция делает его надежным и эффективным, а высокое качество изготовления гарантирует длительное использование.

Ворошилка **PWP460** отлично копирует рельеф, позволяет работать на склонах, работает с малымитракторами,что делает его незаменимой техникой для каждого хозяйства, независимо от их площади или местоположения луга.

ВОРОШИЛКА
PRONAR PWP460

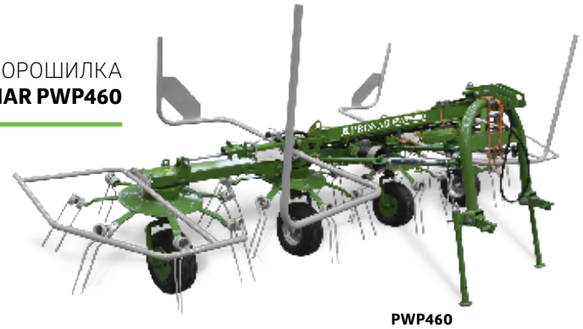

ТЕХНИЧЕСКИЕ ДАННЫЕ:	PWP460	
Габариты:		
Общая длина	2400	[мм]
Ширина в рабочем/транспортном положении	5000/2990	[мм]
Высота в рабочем/транспортном положении	1700/2900*	[мм]
Эксплуатационные параметры:		
Рабочая ширина захвата	4600	[мм]
Количество роторов	4	[шт]
Количество рабочих плечей на роторе	6	[шт]
Тип подвески	активные, с амортизацией	
Система подвески	кат. I и II согласно ISO 730-1	
Тип центрального редуктора	мокрый (в масляной ванне)	
Тип карусельноого редуктора	не требующий технического обслуживания (смазываемый пластичной смазкой)	
Защита от перегрузки	муфта 900Nm	
Мин. требуемая мощность трактора	22/30	[квт/Л. с.]
Число оборотов на ВОМ	540	[об/мин]
Вес	600	[кг]
Рекомендуемая скорость работы	10	[км/ч]
Производительность	4,6	
Размер шин	16 x 6.5 – 8 (6PR)	
Необходимые гидравлические выходы трактора	1 секция двухстороннего действия с плавающим положением	
Регулировка угла разброса	вручную каждое колесо отдельно в диапазоне 13°, 16°, 19°	
Предельное ворошение	после ручной установки колес (каждое колесо отдельно)	
Подъем каруселей	гидравлический – синхронизированный	
Копирование почвы вверх Копирование почвы вниз	до 30° до 6 °	

СОВМЕСТИМОСТЬ - Возможность агрегирования с каждым трактором оснащенным системой подвески I и II кат.

ПРОИЗВОДИТЕЛЬНОСТЬ - несмотря на компактные размеры, производительность 4,6 га/ч

ФУНКЦИОНАЛЬНЫЙ - пружинные пальцы одинаковые для правых и левых оборотов ротора

ПРИВОД - карусельные редукторы герметично закрыты смазываются густой смазкой, не требующие технического обслуживания

Прочный, не требующий обслуживания редуктор ротора

Ворошилка **PWP460**

Пальцы ворошилки - высокое качество с соответствующей гибкостью

ВОРОШИЛКА
PRONAR PWP530

Ворошилка **PRONAR PWP530** является устройством карусельного типа. Предназначена для ворошения и разбрасывания скошенных, низкостеблевых культур и подсушенного сена на плодородных полях и лугах. Простая в использовании и очень экономичная, идеально подходит в каждом хозяйстве.

Ворошилка с рабочей шириной 5,3 м, оснащена четырьмя роторами, каждая с семью рабочими плечями, что позволяет получить высокую производительность в работе (5,3 га/ч). Активная, амортизированная подвеска отлично работает неровной поверхности.

ВОРОШИЛКА
PRONAR PWP530

ТЕХНИЧЕСКИЕ ДАННЫЕ:	PWP530	
Габариты:		
Общая длина	2550	[мм]
Ширина в рабочем /транспортном положении	5650/2990	[мм]
Высота в рабочем /транспортном положении	1810/3100*	[мм]
Эксплуатационные параметры:		
Рабочая ширина захвата	5300	[мм]
Количество роторов	4	[шт]
Количество рабочих плечей на роторе	7	[шт]
Тип подвески	активные, с амортизацией	
Система подвески	кат. I и II согласно ISO 730-1	
Тип центрального редуктора	мокрый (в масляной ванне)	
Тип карусельноого редуктора	не требующий технического обслуживания (смазываемый пластичной смазкой)	
Защита от перегрузки	муфта 900Nm	
Мин. требуемая мощность трактора	22/30	[квт/Л. с.]
Число оборотов на ВОМ	540	[об/мин]
Вес	685	[кг]
Рекомендуемая скорость работы	10	[км/ч]
Производительность	5,3	
Размер шин	16 x 6.5 – 8 (6PR)	
Необходимые гидравлические выходы трактора	1 секция двухстороннего действия с плавающим положением	
Регулировка угла разброса	вручную каждое колесо отдельно в диапазоне 13°, 16°, 19°	
Предельное ворошение	после ручной установки колес (каждое колесо отдельно)	
Подъем каруселей	гидравлический – синхронизированный	
Копирование почвы вверх Копирование почвы вниз	до30° до 6°	

УНИВЕРСАЛЬНЫЙ - возможность агрегирования с каждым трактором, оснащенным системой подвески I и II кат.

ПРОИЗВОДИТЕЛЕН - несмотря на небольшие размеры, достигает производительности 5,3 га/ч

ПРОСТ В ОБСЛУЖИВАНИИ - благодаря несложной конструкции, оператор очень быстро может установить необходимые параметры

НИЗКИЕ ЭКСПЛУАТАЦИОННЫЕ РАСХОДЫ - в процессе производства использованы самые современные технические решения и материалы

Трехточечный система подвешивания

Ворошилка **PWP530**

Не требующий обслуживания редуктор ротора, смазывается густой смазкой

ВОРОШИЛКА
PRONAR PWP770

Ворошилка предназначена для ворошения скошенных зеленых растений и влажного сена или для ворошения и разбрасывания скошенных культур на полях и лугах. Ворошилка с рабочей шириной 7,7 м имеет шесть роторов. На каждом роторе ворошилки имеется семь рабочих плеч, что позволяет получить высокую производительность в работе (7,7 га/ч). Активная амортизированная подвеска идеально работает на неровной поверхности.

ТЕХНИЧЕСКИЕ ДАННЫЕ:	PWP770	
Габариты:		
Общая длина	2550	[мм]
Ширина в рабочем /транспортном положении	8275/2990	[мм]
Высота в рабочем /транспортном положении	1810/3990*	[мм]
Эксплуатационные параметры:		
Рабочая ширина захвата	7700	[мм]
Количество роторов	6	[шт]
Количество рабочих плечей на роторе	7	[шт]
Система подвески	активные, с амортизацией	
Тип подвески	кат. I и II согласно ISO 730-1	
Тип центрального редуктора	мокрый (в масляной ванне)	
Тип карусельноого редуктора	не требующий технического обслуживания (смазываемый пластичной смазкой)	
Защита от перегрузки	муфта 1200 Nm	
Мин. требуемая мощность трактора	37/50	[квт/Л. с.]
Число оборотов на ВОМ	540	[об/мин
Вес	915	[кг]
Рекомендуемая скорость работы	10	[км/ч]
Производительность	7,7	
Размер шин	16 x 6.5 – 8 (6PR)	
Необходимые гидравлические выходы трактора	1 секция двухстороннего действия с плавающим положением	
Регулировка угла разброса	вручную каждое колесо отдельно в диапазоне 13°, 16°, 19°	
Предельное ворошение	после ручной установки колес (каждое колесо отдельно)	
Подъем каруселей в транспортное положение	гидравлический – синхронизированный	
Копирование почвы средний модуль ввверх	до30°	
Копирование почвы средний модуль вниз	до 6°	
Копирование почвы конечный модуль ввверх	до 6°	
Копирование почвы конечный модуль вниз	до 6°	

СОВМЕСТИМОСТЬ - Возможность агрегирования с каждым трактором кат i и II

ПРОИЗВОДИТЕЛЬНОСТЬ - несмотря на компактные размеры, 7,7 га/ч

ПРОСТОТА В ИСПОЛЬЗОВАНИИ - благодаря несложной конструкции, оператор очень быстро может установить требуемые параметры

НИЗКИЕ ЭКСПЛУАТАЦИОННЫЕ РАСХОДЫ - в процессе производства использованы самые современные технические решения и материалы

Амортизатор расположен между рамой и ТСН трактора

ВОРОШИЛКА
PRONAR PWP770

Ворошилка **PWP770**

ВОРОШИЛКА
PRONAR PWP900

Ворошилка PRONAR PWP900 - техника с рабочей шириной 9 метров, это увеличенная версия ворошилки PWP460 модернизирована до 8 роторов и 6 рабочих плечей на одном роторе. Предназначена для ворошения скошенных трав и подсушенного сена или для ворошения и разбрасывать скошенных культур на полях и лугах.

Ворошилка покосов PRONAR PWP900 может агрегироваться с тракторами средней мощности (около 70 л.с.).

ТЕХНИЧЕСКИЕ ДАННЫЕ:	PWP900	
Габариты:		
Общая длина	2400	[мм]
Ширина в рабочем/транспортном положении	9450/2995	[мм]
Высота в рабочем/транспортном положении	1720/3900*	[мм]
Эксплуатационные параметры:		
Рабочая ширина захвата	9000	[мм]
Количество роторов	8	[шт.]
Число рабочих плечей на роторе	6	[шт.]
Тип навески	активная, с амортизацией	
Система навески	кат. I и II, согласно ISO 730-1	
Тип центрального редуктора	мокрый (в масляной ванне)	
Тип карусельного редуктора	не требующий технического обслуживания (смазываемый пластичной смазкой)	
Защита от перегрузки	муфта 1200Nm	
Мин. требуемая мощность трактора	51/70	[квт/Л. с.]
Обороты ВОМ	540	[об/мин]
Вес	1200	[кг]
Рекомендуемая скорость работы	10	[км/ч]
Производительность	9	[га/ч]
Размер шин	16 x 6.5 – 8 (6PR)	
Требуемые гидравлические выводы трактора	1 секция двухстороннего действия	
Регулировка угла разброса	вручную каждое колесо отдельно в диапазоне 13°- 19°	
Передельное ворошение	после ручной установки колес (каждое колесо отдельно)	
Подъем каруселей в транспортное положение	гидравлический	
Копирование рельефа почвы:		
модуль центральный		
– вверх	до 30°	
– вниз	до 6°	
крайний модуль		
– вверх	до 6°	
– вниз	до 6°	

* высота от поверхности 850 мм

УНИВЕРСАЛЬНЫЙ - возможность агрегирования с каждым трактором, оснащенным системой подвески I и II кат.

ПРОИЗВОДИТЕЛЕН - несмотря на небольшие размеры, достигает производительности 9 га/ч

ПРОСТ В ОБСЛУЖИВАНИИ -благодаря несложной конструкции, оператор очень быстро может установить необходимые параметры.

ПРИВОД - карусельные роторы герметично закрыты и смазываются густой смазкой, не требующие технического обслуживания.

Оптимальные параметры крепления пальцев ворошилки:
- высокая прочность в сочетании с достаточной гибкостью

ВОРОШИЛКА
PRONAR PWP900

Ворошилка **PWP900**

РОТОРНЫЕ ГРАБЛИ

PRONAR ZKP300, ZKP350, ZKP420, ZKP460T

Роторные грабли улучшают быстрое сгребание материала на корм. Отличные, производительные с простой конструкцией агрегируются с большинством тракторов доступных на рынке. Грабли **ZKP300** это однороторные грабли с рабочей шириной 3,00 м, имеют восемь рабочих сгребающих плеч, а каждое плечо имеет три двойные сгребающие пальци. Грабли **ZKP350** это однороторные грабли с рабочей шириной 3,5 м, имеют девять рабочих сгребающих плеч, а каждое плечо имеет три двойные сгребающие пальци. Грабли **ZKP420** это однороторные грабли с рабочей шириной 4,2 м, имеют одиннадцать рабочих сгребающих плеч, а каждое плечо имеет четыре двойные сгребающие пальци.

Грабли **ZKP460T** это последняя модель в ассортименте граблей. Благодаря своей прочной конструкции и редуктору, установленными плечами ротора в стык, смазываемый в масляной ванне, которая характеризуется высокой прочностью обеспечивает бесперебойную работу в любых условиях эксплуатации, независимо от вида прокоса. Высококачественные материалы, используемые для изготовления граблей **Pronar ZKP460T** гарантируют ее длительную эксплуатацию. Простая конструкция зацепа граблей **ZKP460T**, делает его обслуживание невероятно легким, в то время как размеры граблей представляют собой идеальное решение для небольших хозяйств, которые располагают тракторами малой мощности.

ТЕХНИЧЕСКИЕ ДАННЫЕ:	**ZKP300**	**ZKP350**	**ZKP420**	**ZKP460T**	
Общая длина в рабочем/ транспортном положении	3030/2190	3250/2430	3730/2875	5477/4706	[мм]
Ширина в рабочем положении – минимальная – максисальная	 3135 3635	 3405 3905	 4015 4515	 4175 4675	[мм]
Ширина в транспортном положении	1110	1110	1615	2360	[мм]
Высота в рабочем/ транспортном положении	1120/1855	1120/1985	1175/2280	1242/2700	[мм]
Рабочая ширина	3000	3500	4200	4600	[мм]
Количество рабочих плечей	8	9	11	12	[шт]
Количество сгребающих пальцев на рабочьем плече	3	3	4	4	[шт]
Вид навески	жёсткая	жёсткая	активная, с амортизацией	ломанное дышло	
Навеска жёсткая	Навеска жёсткая - кат. I и II согл. ISO 730-1	кат. I и II согл. ISO 730-1	кат. I и II согл. ISO 730-1	поперечина	
Ходовая система	два пневматические колёса	два пневматические колёса	четыре пневматических колёса в системе тандем	четыре пневматических колёса в системе тандем	
Тип редуктора	мокрый (в масляной ванне)	мокрый (в масляной ванне)	мокрый (в масляной ванне)	мокрый (в масляной ванне)	
Защита от перегрузки	муфта 600 Нм	муфта 600 Нм	муфта 900 Нм	муфта 1000 Нм	
Минимальная требуемая мощность трактора	15/20	18/25	22/30	22/30	[кВ/КМ]
Вращательная скорость ВОМ	540	540	540	540	[Об./ мин.]
Собственный вес	290	315	500	680	[кг]
Рекомендуемая рабочая скорость	10	10	10	10	[км/ ч]
Рабочая производительность	3	3,5	4,2	4,6	[Га/ч]
Шины	15x6.0-6	15x6.0-6	15x6.0-6	16x6,5-8(6PR)	

РОТОРНЫЕ ГРАБЛИ**PRONAR ZKP300**

РОТОРНЫЕ ГРАБЛИ

ПРОИЗВОДИТЕЛЬНОСТЬ - Мимо небольших размеров с 3 по 4 га/ч
ПРОСТОТА В ИСПОЛЬЗОВАНИИ - Благодаря простой конструкции опператор быстро может установить требуемые параметры
ЖЁСТКИЕ - Прочные сгребающие пальци сделаны из пружинного проволока с толщиной 9,5мм
СОВРЕМЕННЫЕ - Карусельные передачи смазаны в масляной ванне с рабочими каруселями в касательном положении

РОТОРНЫЕ ГРАБЛИ **PRONAR ZKP420**

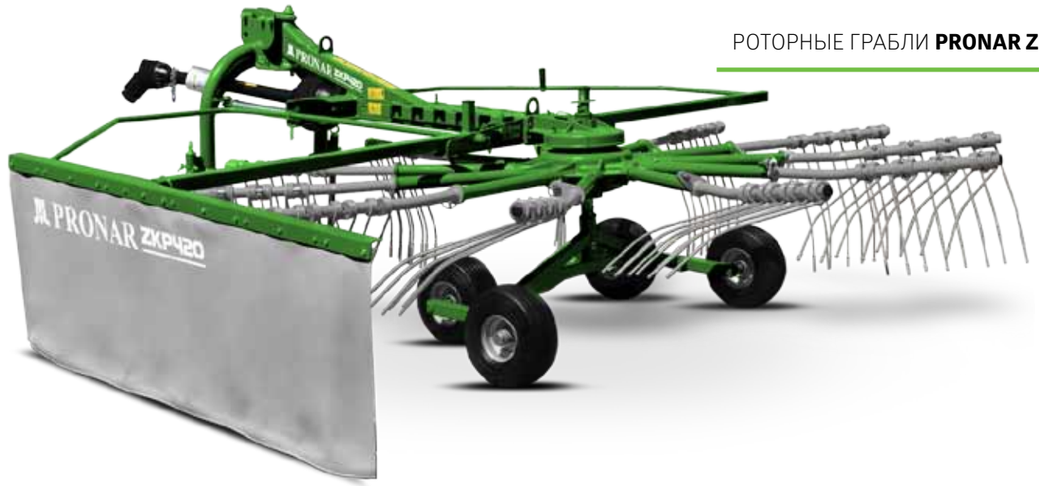

СОВМЕСТИМОСТЬ - Агрегируется с каждым трактором кат. I и II
ПРОСТОТА В ИСПОЛЬЗОВАНИИ - Мимо небольших размеров 4,2 га/ч
ЖЁСТКИЕ - Прочные сгребающие пальци сделаны из пружинного проволока с толщиной 9,5 мм
СОВРЕМЕННЫЕ - Карусельные передачи смазаны в масляной ванне с рабочими каруселями в касательном положении

РОТОРНЫЕ ГРАБЛИ **PRONAR ZKP460T**

УНИВЕРСАЛЬНЫЕ - агрегируются с каждым трактором, оснащенным системой навески I и II кат
ПРОИЗВОДИТЕЛНЫ- несмотря на небольшие размеры, достигает производительности от 4,2 до 4,6 га/ч
ПРОСТЫ В ОБСЛУЖИВАНИИ - благодаря несложной конструкции, оператор очень быстро может задать необходимые параметры
ПРИВОД - карусельные роторы герметично закрыты и смазываются густой смазкой, не требующие технического обслуживания
ФУНКЦИОНАЛЬНЫЕ - пружинные пальцы одинаковые для правых и левых оборротов ротора
НИЗКИЕ ЭКСПЛУАТАЦИОННЫЕ РАСХОДЫ - в процессе производства использованы самые современные технические решения и материалы

Роторные грабли PRONAR ZKP420

Роторные грабли PRONAR ZKP460T

ДВУХРОТОРНЫЕ ГРАБЛИ

PRONAR ZKP690

Грабли **ZKP 690** состоят из двух карусельных граблей с рабочим диаметром 3,1 м, расположенных на общем опорном несущем плече. Грабли вращаются в противоположном направлении, что позволяет укладывать материал в один центральный валок. Каждая из двух граблей, образующих **ZKP 690**, оснащена шасси типа тандем и сцеплена снесущим плечом крестообразной шарнирной системой, которая стабилизирует машину в транспортном положение.
Телескопическая конструкция рычагов граблей обеспечивает плавную регулировку рабочей ширины в диапазоне от 6,4 до 7,2 м. Регулируя рабочую ширину - регулируем тем самым ширину сгребаемого валка.

ДВУХРОТОРНЫЕ ГРАБЛИ **PRONAR ZKP690**

ТЕХНИЧЕСКИЕ ДАННЫЕ:	ZKP690	
Общая длина в рабочем /транспортном положении	5400/5400	[мм]
Ширина в рабочем /транспортном положении - минимальная - максимальная	 6970 7670	[мм]
Высота в рабочем положении	1450	[мм]
Высота в транспортном положении – сняты грабли – установлены грабли	 3450 4100	[мм]
Рабочая ширина	6440-7140	[мм]
Odległość pomiędzy karuzelami	350-1050	[мм]
Количество роторов	2	[шт]
Количество рабочих плечей на роторе	11	[шт]
Количество пальцев на рабочим плече	4	[шт]
Система подвески	кат. I и II согл. ISO 730-1	
Ходовая система дышла	Два колеса поворотные, управляемые	
Ходовая система грабельной системы	пять колес , тандем	
Тип карусельных редукторов	влажный (смазываемый пластичной смазкой)	
Zabezpieczenie przeciążeniowe WPT	нереверсивная и предохранительная муфта 900 Нм	
Мин. требуемая мощность трактора	51/70	[квт/Л. с.]
Скорость оборотов на ВОМ	540	[об/мин]
Вес [кг	1840	
Рекомендуемая скорость работы	10	[км/ч]
Размер шин : – ходовая система – грабельная система	 10.0/75-15.3 16x6.5-8(6PR)	
Напряжение электрической сети	12	[V]
Необходимые гидравлические выходы трактора	1 секция с плавающим положением	
Регулировка ширины сгребания	ручная	
Подъем каруселей в транспортное положение	гидравлический – синхронизированный	

Дополнительная комплектация:
- Колеса с шинами 340/55-16
- Гидравлически регулируемая рабочая ширина
- Защита сгребающих пальцев от выпадения (потери)
- Туба для документов

ФУНКЦИОНАЛЬНОСТЬ:
Удобная транспортировка и хранение
Сменные сгребающие рычаги
Поднимаемый формирующий экран

Сгребающие рычаги с четырьмя двойными

ZKP690 - транспортная позиция

ДВУХРОТОРНЫЕ ГРАБЛИ

PRONAR ZKP800

ZKP 800 - отличная, производительная машина с простой конструкцией, которую можно агрегировать с большинством тракторов, доступных на рынке.

Грабли **ZKP800**, гидравлически устанавливаемые, с рабочей шириной с 7м по 8м с ручной блокировкой требуемой ширины, обеспечивают производительность 7 га/ч. В зависимости от требуемых параметров, ширина образуемого валка - с 0,9 м по 1,9 м. Сцепное устройство обеспечивает поддержание требуемой траектории движения граблей за трактором. Задние поворотные колеса дышла улучшают маневренность, ходовая часть каруселей типа тандем обеспечивает идеальное копирование почвы. Колебательная подвеска позволяет на продольное и поперечное копирование почвы, что улучшает эффективность загребания.

ТЕХНИЧЕСКИЕ ДАННЫЕ:	PWP800
Общая длина в рабочем /транспортном положении [мм]	5400/5400
Ширина в рабочем /транспортном положении [мм] - минимальная - максимальная	 7500/2800 8500/2800
Высота в рабочем положении [мм]	1450
Высота в транспортном положении [мм] – сняты грабли – установлены грабли	 3550 4200
Рабочая ширина [мм]	7000-8000
Ширина образуемого валка [мм]	900-1900
Количество роторов [шт]	2
Количество рабочих плечей на роторе [шт]	11
Количество пальцев на рабочим плече [шт]	4
Система подвески	кат. I и II согл. ISO 730-1
Ходовая система дышла	Два колеса поворотные, управляемые
Ходовая система грабельной системы	Шесть колес , тандем
Тип карусельных редукторов	Сухой (смазываемый пластичной смазкой)
Мин. требуемая мощность трактора	нереверсивная и предохранительная муфта 900 Нм
Мин. требуемая мощность трактора [квт/Л. с.]	59/80
Скорость оборотов на ВОМ [об/мин]	540
Вес [кг]	1940
Рекомендуемая скорость работы [км/ч] 10	10
Размер шин : – ходовая система – грабельная система	 10.0/75-15.3
Напряжение электрической сети [V]	16x6.5-8(6PR)
Необходимые гидравлические выходы трактора	12
Регулировка ширины сгребания	1 секция двухстороннего действия +1 секция двухстороннего действия с плавающим положением
Подъем каруселей в транспортное положение	гидравлический – синхронизированный

СОВМЕСТИМОСТЬ - Возможность агрегирования с каждым трактором оснащенным системой подвески I и II кат.

ПРОИЗВОДИТЕЛЬНОСТЬ - несмотря на небольшие размеры, производительность 5,3 га/ч

ПРОСТОТА В ОБСЛУЖИВАНИИ - благодаря простой конструкции оператор быстро может установить требуемые параметры

ПРИВОД -карусельные редукторы герметично закрыты, смазываются смазывающий иодидом кадмия; не требующие технического обслуживания

ФУНКЦИОНАЛЬНЫЙ -пружинные пальцы одинаковые для правых и левых оборотов ротора

ZKP800 - транспортная позиция

ДВУХРОТОРНЫЕ ГРАБЛИ **PRONAR ZKP800**

Двухроторыне грабли PRONAR ZKP690

Гидроцилиндры регулирующие рабочую ширину граблей– 7-8 м

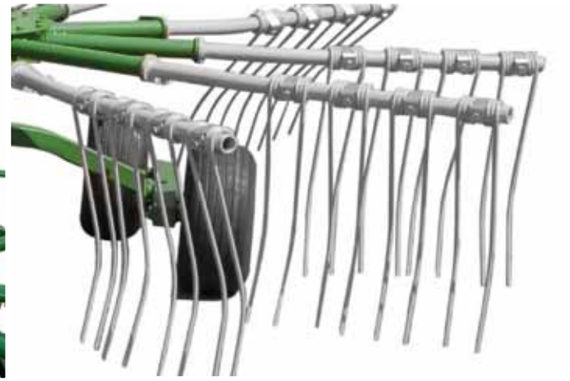

Сгребающие пальцы изготовленные из очень прочной стали

Двухроторыне грабли PRONAR ZKP800

ДВУХРОТОРНЫЕ ГРАБЛИ

PRONAR ZKP801, ZKP900D

ZKP801 и **ZKP900D** это грабли с наибольшей рабочей шириной среди всех граблей, производимых Пронар. Машины соответствуют требованиям ферм с большими пастбищными угодьями. Особенностью обоих граблей **ZKP801** и **ZKP900D** является боковое откладывание покоса. Они построены на жесткой, очень прочной раме, оснащенной торсионной системой, обеспечивающей поддержание желаемой траектории движения за трактором. На раме установлены две карусели, которые оснащены тринадцатью сгребающими рычагами и независимой ходовой системой с вращающимися колесами. Эти элементы позволяют очень точно сгребать скошенную траву. Регулируемая система глубины сгребания помогает им оптимально адаптироваться к грунтам различной твердости.

ДВУХРОТОРНЫЕ ГРАБЛИ**PRONAR ZKP801**

ФУНКЦИОНАЛЬНОСТЬ:
Удобная транспортировка и хранение
Демонтируемые рычаги граблей
Поднимаемый формирующий экран

ТЕХНИЧЕСКИЕ ДАННЫЕ:	**ZKP801**	**ZKP900D**	
Размеры в транспортном положении:			**[мм]**
-общая длина	8500	8300	
-ширина	2800	2800	
-высота со снятыми граблями	3950	3950	
-высота с установленными граблями	4650	4650	
Размеры в рабочим положении:			**[мм]**
-общая длина	8500	8300	
-минимальная ширина	7265	7150	
-максимальная ширина	7970	9050	
-высота	2350	2300	
Эксплуатационные параметры:			
Количество роторов	2		[шт]
Количество рабочих плечей на роторе	13		[шт]
Количество пальцев на рабочим плече	4		[шт]
Система подвески	кат. I и II согласно ISO 730-1		
Количество формированных валков	1	1 либо 2	
Ходовая система дышла	два колеса поворотные, управляемые		
Ходовая система грабельной системы	шесть поворотных колес, в системе тандем		
Тип редукторов роторов	сухой (смазываемый пластичной смазкой)		
Защита от перегрузки	нереверсивная и предохранительная муфта 900Nm		
Мин. требуемая мощность трактора	80/59		[квт./ Л.с.]
Число оборотов на ВОМ	540		[об/мин]
Вес	2520	2500	[кг]
Рекомендованная скорость работы	10		[км/ч]
Уровень шума	poniżej 70		[дБ(а)]
Шины ходовой части: - шина - давление воздуха в шинах	10.0 / 75- 15.3 400		[кПа]
Шины граблей: - шина - давление воздуха в шинах	16 x 6.5 – 8 (6PR) 160		
Электрическое напряжение	12		[V]
Необходимые гидравлические выходы трактора	1 секция двухстороннего действия с плавающим положением	1 секция двухстороннего действия и 1 секция двухстороннего действия с плавающим положением	
Подъем каруселей в транспортное положение	гидравлический	гидравлический	

Двухроторыне грабли PRONAR ZKP801

ДВУХРОТОРНЫЕ ГРАБЛИ
PRONAR ZKP900D

ФУНКЦИОНАЛЬНОСТЬ:
Удобная транспортировка и хранение
Снимаемые рычаги граблей
Поднимаемый формирующий экран

Двухроторыне грабли PRONAR ZKP900D

ЧЕТЫРЕХРОТОРНЫЕ ГРАБЛИ
PRONAR ZKP1400

Четырехроторные грабли с центральной системой укладки покоса предназначены для хозяйств с большими пастбищными угодьями (собственная масса 5500 кг, минимальня потребность в мощности трактора 80 л.с.) . Грабли оснащены четырьмя роторами, установленными на выдвигающихся рычагах. Для управления машиной достаточно трактора с одной секцией двухстороннего действия. Управленине такими функциями как: установка в рабочее положение, регулировка рабочей ширины в диапазоне 11,3 до 13,5 м, установка в транспортное положение осуществляется с помощью панели, которую пользователь может установить в кабине трактора. Производительность граблей **PRONAR ZKP 1400** - до 13 га / час.

ТЕХНИЧЕСКИЕ ДАННЫЕ	ZKP1400
Длина в рабочем положении [мм]	9250
Длина в транспортном положении [мм]	9250
Szerokość w położeniu roboczym - минимальная [мм] - максимальная [мм]	 11960 13600
Ширина в рабочем положении [мм]	2990
Высота в рабочем положении [мм]	1880
Высота в транспортном положении - со снятыми граблями [мм]	3990
Количество формированных валков [шт]	1
Рабочая ширина [мм]	11300 - 13500
Количество роторов [шт]	4
Количество рабочих плечей на роторе [шт]	13
Количество пальцев на рабочим плече [шт]	4
Система подвески	кат. I и II согласно ISO 730-1
Ходовая система	два колеса на тормозной ходовой оси
Ходовая система грабельной системы	шесть колес, в системе тандем
Тип редукторов роторов	сухой (смазываемый пластичной смазкой)
Мин. требуемая мощность трактора [квт./ Л.с.]	59/80
Число оборотов на ВОМ [об/мин]	540
Вес [кг]	5500
Шины: - Ходовой части: - грабельной системы	 500/45-22,5 16x6.5-8(6PR)
Установка ширины	гидравлическая

Четырехроторные грабли PRONAR ZKP1400

ПРЕСС-ПОДБОРЩИКИ

PRONAR Z500K, Z500G, Z500R

Отличное качество силоса гарантирует пресс-подборщик **PRONAR Z500K**. Современный и эффективный, рулонный пресс-подборщик обеспечивает высокую степень прессования собранного материала и делает тюки идеальной цилиндрической формы. Предназначен для сбора соломы, сена и зеленой массы. Система обвязки двойным шпагатом в стандартном исполнении обеспечивает сокращение времени, необходимого на обмотку, а также предохраняет рулон от раскручивания. Применение эластомерных пружин в механической системе блокировки люка гарантирует высокую плотность зеленой массы и, как результат, высокое качество силоса.

ТЕХНИЧЕСКИЕ ДАННЫЕ	Z500K	
Собственная масса	2220	[кг]
Габаритные размеры (дл. х шир. х выс.)	3490x2460x2220	[мм]
Ширина рулона	1200	[мм]
Диаметр рулона	1200	[мм]
Рабочая ширина подборщика	1800	[мм]
Общее число пальцев в подборщике	96 (48 двойных)	[шт]
Потребность в мощности	40,4/55	[кВт/л.с.]
Обороты ВОМ	540	[об./мин]
Количество разъемов гидр. трактора, необходимых для обслуживания	4 (2 пары)	[шт.]
Обмотка (обвязка)	Двумя шпагатами	
Частота обмотки рулонов	3 диапазона	
Номинальное давление гидравлической системы	160	(бар)
Размер шин	400/60-15,5	

PRONAR **24** МЕСЯЦЕВ ГАРАНТИИ

*Подробности у Авторизованных дилеров и торговых представителей PRONAR, а также на интернет-сайте компании pronar.pl

УНИВЕРСАЛЬНЫЙ - идеально подходят для прессования соломы, сена и зеленой массы

УДОБЕН В ИСПОЛЬЗОВАНИИ - размещение панели пресс-подборщика в кабине трактора обеспечивает оператору полный контроль над обеими машинами

НАДЕЖНЫЙ- идеально разработана система подачи материала в прессующую камеру

ЭКОНОМИЧНЫЙ - выталкиватель рулонов позволяет выгрузку зеленой массы без остановки пресс-подборщика, что ускоряет работу

ЭКОЛОГИЧНЫЙ - разработан так, чтобы не нарушать природную среду

Подборщик шириной 1,8 м оснащен резиновыми копирующими колесами, обеспечивает точный набор материала

Пресс с неподвижной камерой PRONAR Z500K

Сворачивающая цепь позволяет на сбор пересушенного и влажного материала

Пресс-подборщик **PRONAR Z500G** - на гусеничном ходу позволяет выполнять работы на затопленных и заболоченных территориях

Пресс-подборщик **PRONAR Z500G** сохраняя все преимущества модели **Z500** предназначен исключительно для уборки трав и камыша с затопленных и заболоченных территорий. Используемые в нем гусеничный ход, необходим для работы в таких условиях. Пресс-подборщик агрегируется с ратраком. Для защиты травянистой поверхности используется гусеничная защита со специальными резиновыми вставками, минимизирующими разрушение почвы, а также позволяющими двигаться по дорогам с твердым покрытием.

ТЕХНИЧЕСКИЕ ДАННЫЕ:	Z500G	
Собственная масса	2800	[кг]
Габаритные размеры (дл. х шир. х выс.)	4090x3760x2300	[мм]
Ширина рулона	1200	[мм]
Диаметр рулона	1200	[мм]
Рабочая ширина подборщика	1800	[мм]
Общее число пальцев в родборщике	96 (48 podwójnych)	[шт]
Потребность в мощности	40,4/55	[кВт/л.с.]
Обороты ВОМ	540	[об./мин]
Количество гидр.разъемов трактора, необходимых для обслуживания	4 (2 пара)	[шт.]
Обмотка (обвязка)	Двумя шпагатами	
Частота обмотки рулонов	3 диапазона	
Номинальное давление гидравлическойсистемы	160	[бар]
Ходовая часть и подвеска	Две гусеницы шириной 800 мм каждая на двух независимых балансирах	

ТЕХНИЧЕСКИЕ ДАННЫЕ:	Z500R	
Собственная масса	3060	[кг]
Габаритные размеры (дл. х шир. х выс.)	3780x2737x2430	[мм]
Ширина рулона	1200	[мм]
Диаметр рулона	1200	[мм]
Рабочая ширина подборщика	2035	[мм]
Общее число пальцев в родборщике	112 (56 podwój-nych)	[шт]
Потребность в мощности	47,8/65	[кВт/л.с.]
Обороты ВОМ	540	[об./мин]
Количество гидр.разъемов трактора, необходимых для обслуживания	4 (2 paгу)	[шт.]
Диаметр ротора	423	[мм]
Количество ножей режущего механизма (ротора)	15	[шт.]
Минимальная длина реза	67	[мм]
Обмотка (обвязка)	Сетка	
Диапазон регулировки числа обмотки рулона	1,2 до 3,2 оборота	[шт.]
Номинальное давление гидравлической системы	160	(бар)
Размер шин	400/60-15,5	

В пресс-подборщике **Z500R** используется ротор, который предварительно измельчает зеленую массу. Применение ротора влияет на качество плотности рулона и, тем самым, максимально ограничивает доступ воздуха к заготавливаемому силосу. Применен новый тип подборщика, с увеличенной до 2035 мм рабочей шириной, который обеспечивает более высокую производительность машины.

ФУНКЦИОНАЛЬНЫЙ - ротор обеспечивает эффективное дробление (измельчение) зеленой массы при сохранении ее высокого качества и влияет на высокую степень плотности

Пресс **PRONAR Z500R**

ОБМОТЧИКИ РУЛОНОВ

PRONAR Z245, Z245/1

Обмотчик рулонов **Z245** предназначен для хозяйств со средней и большой площадью лугов. Автоматическая загрузка и выгрузка обеспечивает сокращение времени подготовки зеленой массы для выполнения обмотчиком рулонов последующих циклов.

Погрузочный рычаг облегчает загрузку рулона на рабочий стол обмотчика машины без необходимости остановки. Обмотчик рулонов имеет систему функционального бокового захвата рулонов с подъездом с торца рулона. Рабочий стол позволяет на выгрузку рулона двумя способами: рулон можно положить или поставить на поверхность. В **Z245** опционно по специальному заказу можно установить электрическое управление четырьмя функциями обмотчика с программированием количества обмоток с помощью жк-панели.

ТЕХНИЧЕСКИЕ ДАННЫЕ:	Z245	
Собственная масса	2070	[кг]
Длина (транспортная / рабочая)	4876/5560	[мм]
Ширина (транспортная / рабочая)	2494/3790	[мм]
Максимальная высота	2665	[мм]
Ширина рулона	1200,1500	[мм]
Диаметр рулона	до 1800	[мм]
Допустимая масса рулона	1100	[кг]
Ширина пленки	500 или 750	[мм]
Потребность в мощности	35,3/48	[л.с./кВт]
Количество гидр.разъемов трактора, необходимых для обслуживания	2 (1 пара)	[шт]
Подвеска	Одноосная, неподвижная	
Размер шин	340/55-16	
Допустимая скорость	30	[км/ч]

ЭКОНОМНЫЙ - прямая загрузка во время движения, без необходимости остановки

УДОБНЫЙ - благодаря гидравлическому разделителю и счетчику количества обмоток пленкой управляется не выходя из кабины трактора

ФУНКЦИОНАЛЬНЫЙ - прост в обслуживании и агрегировании с трактором

ЭКОНОМИЧНЫЙ - низкие эксплуатационные расходы

Гидравлическая система резки и присоединения режет и удерживает пленку в положении, подготовленном к обмотке следующего рулона

ОБМОТЧИК **PRONAR Z245**

Обмотчик рулонов PRONAR Z245/1

Обмотчик рулонов **PRONAR Z245/1** оснащен системой фронтального захвата рулонов с подъездом к рулону сбоку. Погрузочный рычаг позволяет на погрузку рулона на рабочий стол обмотчика без остановки, что исключает необходимость использования второго трактора. Гидравлический механизм отрезания пленки сокращает время работы. Рабочий стол позволяет на выгрузку рулона двумя способами: рулон мы можем положить или поставить, после чего его можно загрузить на прицеп.

ИННОВАЦИОННЫЙ -подъезд к боковой стороне рулона облегчает загрузку, экономит время и топливо
ФУНКЦИОНАЛЬНЫЙ -прямая загрузка во время движения, без остановки
ЭКОНОМНЫЙ - снижает затраты производства
ФУНКЦИОНАЛЬНЫЙ -прямая загрузка во время движения, без остановки
УДОБНЫЙ - выгрузка рулона происходит не выходя из кабины трактора

ТЕХНИЧЕСКИЕ ДАННЫЕ:	Z245/1	
Собственная масса	1650	[кг]
Длина (транспортная / рабочая)	5890/6100	[мм]
Ширина (транспортная / рабочая)	2220/3370	[мм]
Максимальная высота	2570	[мм]
Ширина рулона, не более	1250	[мм]
Диаметр рулона, не более	1200 - 1500	[мм]
Допустимая масса рулона	1000	[кг]
Ширина пленки	500 или 750	[мм]
Потребность в мощности	35,3/48	[л.с./кВт]
Количество гидр.разъемов трактора, необходимых для обслуживания	2 (1 пара)	[шт.]
Подвеска	Одноосная, неподвижная	
Размер шин	340/55-16	
Допустимая скорость	30	[км/ч]

ОБМОТЧИК РУЛОНОВ
PRONAR Z245/1

Передняя загрузка с подъездом к боковой стороне рулона

Возможность выгрузки рулонов в сторону или фронтально

ПРИЦЕПЫ ДЛЯ ПРИГОТОВЛЕНИЯ И РАЗДАЧИ КОРМОВ

КОРМОРАЗДАТЧИК PRONAR VMP- 5S, VMP- 5ST, VMP-6S, VMP- 6ST 40
КОРМОРАЗДАТЧИК PRONAR VMP- 8/1-T, VMP- 10/1-T 43
КОРМОРАЗДАТЧИК PRONAR VMP-10, VMP-10S 44
КОРМОРАЗДАТЧИК PRONAR DVMP-12, DVMP-14, DVMP-16, DVMP-18 47
КОРМОРАЗДАТЧИК PRONAR DVMP-12T, DVMP-14T, DVMP-16T, DVMP-18T 50

PRONAR 24 МЕСЯЦЕВ ГАРАНТИИ
*Подробности у Авторизованных дилеров и торговых представителей PRONAR, а также на интернет-сайте компании pronar.pl

КОРМОРАЗДАТЧИКИ

PRONAR VMP-5S, VMP-5ST, VMP-6S, VMP-6ST

Серия небольших кормосмесителей PRONAR, объемом от 5м3 до 6м3, с вертикальным шнеком новой генерации, высокой эффективности, являются идеальным предложением для животноводов, использующих низкие коровники. Машины прочны и надежны благодаря продуманной и проверенной конструкции. Применение в этой серии машин шнека с режущими сегментными ножами высокой твердости с большим КПД, оправдывается небольшой потребностью в мощности, высокой производительностью подготовки кормовой смеси и оптимальной фрагментации. Серия прицепов основана на профилированной жесткой раме, с устойчивым полом, гарантирующими быстрое и эффективное перемешивание, соответствующее формуле необходимой смеси. Кормосмесители PRONAR предлагаются в двух версиях системы дозирования корма: в моделях с обозначением „S" используется одно выгрузочное окно спереди с правой стороны, в то время как в моделях ST предлагается в стандартной комплектации два окна – боковые и задние. В стандартной комплектации прицепы оснащены трехточечной системой взвешивания с дисплеем LCD.

НАДЕЖНОСТЬ – профилированный (сегментный) засыпной резервуар устойчив к истиранию и деформации

ТОЧНОСТЬ – применение навесного устройства весоизмерительной системы

ЭФФЕКТИВНОСТЬ – применение шнекового смесителя оптимальной формы до минимума сокращает время резки и смешивания корма,а также снижает стоимость подготовки корма

УДОБНОСТЬ –выбор способа разгрузки наиболее отвечающего оператору

КОРМОРАЗДАТЧИК **PRONAR VMP-5ST**

ТЕХНИЧЕСКИЕ ДАННЫЕ:	VMP-5S	VMP-5ST	VMP-6S	VMP-6ST	
Допустимая общая масса:	3650	3850	4300	4500	[кг]
Грузоподъемность:	1 950	1950	2350	2350	[кг]
Собственный вес:	1700	1900	1950	2150	[кг]
Емкость бункера:	5	5	6**	6**	[м³]
Максимальная длина бункера:	2990	2990	2990	2990	[мм]
Максимальная ширина бункера:	2190	2190	2190	2190	[мм]
Высота бункера:	1430	1430	1680***	1680***	[мм]
Диаметр пола бункера:	1700	1700	1700	1700	[мм]
Габаритные размеры (длина/ширина/высота):	3880/2190/2130	3880/2190/2130	3880/2190/2380	3880/2190/2380	[мм]
Толщина жести пола/стен бункера:	12/6	12/6	12/6	12/6	[мм]
Высота пола бункера от поверхности земли:	695	695	695	695	[мм]
Колесная база:	1500	1500	1500	1500	[мм]
Подвеска:	неподвижная	неподвижная	неподвижная	неподвижная	
Нагрузка на дышло:	800	845	945	990	[кг]
Размер шин:	10.0/75 -15.3	10.0/75 -15.3	10.0/75 -15.3	10.0/75 -15.3	
Конструкционная скорость:	15	15	15	15	[км/ч]
Весовая система:	3-точечная весовая система	3-точечная весовая система	3-точечная весовая система	3-точечная весовая система	
Система раздачи корма:	Боковое окно спереди с правой стороны	Боковое окно спереди с правой стороны и сзади	Боковое окно спереди с правой стороны	Боковое окно спереди с правой стороны и сзади	
Число оборотов шнека (об. ВОМ 540 об./мин.)	33	33	33	33	[л.с./кВт]
Минимальная потребность в мощности трактора:	55/40,5*	55/40,5*	60/44*	60/44*	

* Минимальная требуемая мощность трактора-это ориентировочное, наименьшее значение мощности требуемое на ВОМ-е трактора. Значение зависит от физических свойств используемых компонентов смеси.
** Емкость бункера с надставкой 250 мм
*** Высота бункера внутри с надставкой

PRONAR VMP-5ST – два выгрузочных окна с лотками: боковые окна спереди с правой стороны и сзади (на фото)

СТАНДАРТНОЕ ОСНАЩЕНИЕ:	ДОПОЛНИТЕЛЬНОЕ ОСНАЩЕНИЕ:
VMP-5S	
Рама шасси прямоугольная из закрытых профилей Профилированный бункер высокой жёсткости Дышло неподвижное для соединения с нижними тягово-сцепным устройством трактора Тяга дышла вращательная с диаметром петли Ø50 мм Опора дышла - телескопическая механическая Ходовая ось без тормозов Тип смешивания - 1 вертикальный шнековый смеситель Семь режущих ножей из стали с высокой степенью прочности на истираемость Сменные лезвия режущих ножей Два противорежущие ножа в бункере управляемые механически Одно дозирующее окно с гидравлически управляемой задвижкой: спереди справой стороны Металлический ссыпной лоток Тентовый уплотнитель в выгрузочных окнах, позволяющий ограничивать и регулировать равномерность раздачи корма Электронные весы с дисплеем LCD для контроля времени работы шнека и взвешивания кормовой смеси Регулируемая лестничная площадка с обеих сторон кормораздатчика Верхнее кольцо предохраняющее от пересыпания корма Клинья под колеса размещенные в оцинкованных карманах (2 шт.) Вал передачи мощности (карданный вал) Высокопрочные двухкомпонентные лакокрасочные материалы с высокой стойкостью к ультафиолетовому излучению Покраска лестничной площадки, ссыпного лотка цвет красный RAL3000 PRONAR Покраска шасси, бункера цвет зеленый RAL6010 PRONAR	Запасное колесо Два рычага противорежущих ножей Покраска в другой цвет согласно каталогу RAL CLASSIC для промышленного применения (в заказе требуется указать RAL CLASSIC и четыре цифры из палитры) Предупредительный знак треугольник

СТАНДАРТНОЕ ОСНАЩЕНИЕ:	ДОПОЛНИТЕЛЬНОЕ ОСНАЩЕНИЕ:
VMP- 6S	
Рама шасси прямоугольная из закрытых профилей Профилированный бункер высокой жёсткости с надставным бортом 250 мм Дышло неподвижное для соединения с нижними тягово-сцепным устройством трактора Тяга дышла вращательная с диаметром петли Ø50 мм Опора дышла - телескопическая механическая Ходовая ось без тормозов Тип смешивания - 1 вертикальный шнековый смеситель Семь режущих ножей из стали с высокой степенью прочности на истираемость Сменные лезвия режущих ножей Два противорежущие ножа в бункере управляемые механически Одно дозирующее окно с гидравлически управляемой задвижкой: спереди справой стороны Металлический ссыпной лоток Тентовый уплотнитель в выгрузочных окнах, позволяющий ограничивать и регулировать равномерность раздачи корма Электронные весы с дисплеем LCD для контроля времени работы шнека и взвешивания кормовой смеси Регулируемая лестничная площадка с обеих сторон кормораздатчика Верхнее кольцо предохраняющее от пересыпания корма Клинья под колеса размещенные в оцинкованных карманах (2 шт.) Вал передачи мощности (карданный вал) Высокопрочные двухкомпонентные лакокрасочные материалы с высокой стойкостью к ультафиолетовому излучению Покраска лестничной площадки, ссыпного лотка цвет красный RAL3000 PRONAR Покраска шасси, бункера цвет зеленый RAL6010 PRONAR	Запасное колесо Два рычага противорежущих ножей Покраска в другой цвет согласно каталогу RAL CLASSIC для промышленного применения (в заказе требуется указать RAL CLASSIC и четыре цифры из палитры) Предупредительный знак треугольник

СТАНДАРТНОЕ ОСНАЩЕНИЕ:	ДОПОЛНИТЕЛЬНОЕ ОСНАЩЕНИЕ:
VMP- 5ST	
Рама шасси прямоугольная из закрытых профилей Профилированный бункер высокой жёсткости Дышло неподвижное для соединения с нижними тягово-сцепным устройством трактора Тяга дышла вращательная с диаметром петли Ø50 мм Опора дышла - телескопическая механическая Ходовая ось без тормозов Тип смешивания - 1 вертикальный шнековый смеситель Семь режущих ножей из стали с высокой степенью прочности на истираемость Сменные лезвия режущих ножей Два противорежущие ножа в бункере управляемые механически Два дозирующее окна с гидравлически управляемой задвижкой: спереди справой стороны и сзади. Металлический ссыпной лоток Тентовый уплотнитель в выгрузочных окнах, позволяющий ограничивать и регулировать равномерность раздачи корма Электронные весы с дисплеем LCD для контроля времени работы шнека и взвешивания кормовой смеси Регулируемая лестничная площадка с обеих сторон кормораздатчика Верхнее кольцо предохраняющее от пересыпания корма Клинья под колеса размещенные в оцинкованных карманах (2 шт.) Вал передачи мощности (карданный вал) Высокопрочные двухкомпонентные лакокрасочные материалы с высокой стойкостью к ультафиолетовому излучению Покраска лестничной площадки, ссыпного лотка цвет красный RAL3000 PRONAR Покраска шасси, бункера цвет зеленый RAL6010 PRONAR	Запасное колесо Два рычага противорежущих ножей Покраска в другой цвет согласно каталогу RAL CLASSIC для промышленного применения (в заказе требуется указать RAL CLASSIC и четыре цифры из палитры) Предупредительный знак треугольник

СТАНДАРТНОЕ ОСНАЩЕНИЕ:	ДОПОЛНИТЕЛЬНОЕ ОСНАЩЕНИЕ:
VMP- 6ST	
Рама шасси прямоугольная из закрытых профилей Профилированный бункер высокой жёсткости с надставным бортом 250 мм Дышло неподвижное для соединения с нижними тягово-сцепным устройством трактора Тяга дышла вращательная с диаметром петли Ø50 мм Опора дышла - телескопическая механическая Ходовая ось без тормозов Тип смешивания - 1 вертикальный шнековый смеситель Семь режущих ножей из стали с высокой степенью прочности на истираемость Сменные лезвия режущих ножей Два противорежущие ножа в бункере управляемые механически Два дозирующее окна с гидравлически управляемой задвижкой: спереди справой стороны и сзади Металлический ссыпной лоток Тентовый уплотнитель в выгрузочных окнах, позволяющий ограничивать и регулировать равномерность раздачи корма Электронные весы с дисплеем LCD для контроля времени работы шнека и взвешивания кормовой смеси Регулируемая лестничная площадка с обеих сторон кормораздатчика Верхнее кольцо предохраняющее от пересыпания корма Клинья под колеса размещенные в оцинкованных карманах (2 шт.) Вал передачи мощности (карданный вал) Высокопрочные двухкомпонентные лакокрасочные материалы с высокой стойкостью к ультафиолетовому излучению Покраска лестничной площадки, ссыпного лотка цвет красный RAL3000 PRONAR Покраска шасси, бункера цвет зеленый RAL6010 PRONAR	Запасное колесо Два рычага противорежущих ножей Покраска в другой цвет согласно каталогу RAL CLASSIC для промышленного применения (в заказе требуется указать RAL CLASSIC и четыре цифры из палитры) Предупредительный знак треугольник

КОРМОРАЗДАТЧИКИ

PRONAR VMP- 8/1-T, VMP- 10/1-T

Новые модели кормораздатчиков из серии **VMP / 1T**, характеризуются совершенно новой конструкцией бункера. Его форма оптимизирована (бункер выше и уже), что в сочетании со шнеком, также используемым в серии **DVMP**, значительно улучшило процесс смешивания кормов. Бункер емкостью 8 м³ (модель **VMP -8/1T**) может быть дооборудован надставным бортом, увеличивающим его грузовместимость о 2 м³. Использование модульной конструкции позволило на создание очередной модели - VMP -10/1T.

ТЕХНИЧЕСКИЕ ДАННЫЕ:	VMP- 8/1-T	VMP- 10/1-T	
Конструкционно допустимая общая масса:	7340	8440	[кг]
Собственная масса:	3740	3940	[кг]
Ёмкость бункера:	8	10	[м³]
Максимальная ширина бункера:	2425	2425	[мм]
Высота бункера:	1708	1958	[мм]
Габариты (длина/ширина/высота):	4820/2425/2658	4820/2425/2908	[мм]
Толщина жести пола/стен бункера:	20/8	20/8	[мм]
Высота пола бункера от поверхности земли:	816	816	[мм]
Расстояние между колесами:	1700	1700	[мм]
Подвеска:	жесткая	жесткая	
Нагрузка петли дышла:	1300	1300	[кг]
Шины:	30x11,5-14.5 RE	30x11,5-14.5 RE	
Конструкционно допустимая скорость, не более:	25	25	[км/ч]
Весовая система:	4-точечная	4-точечная	
Система раздачи кормов:	Одно выгрузочное окно; разг. фронтальная, транспортерем	Одно выгрузочное окно; разг. фронтальная, транспортерем	
Количество шнеков:	1	1	[шт.]
Число оборотов шнека (при оборотах ВОМ 540 об/мин)	18/33	18/33	[об/мин]
Требуемая мощность трактора, не менее:	44/60*	48/65*	[л.с./кВт]

* Минимальная требуемая мощность трактора-это ориентировочная, минимальная мощность на ВОМ трактора. Зависит она от физических свойств используемых компонентов смеси.

Кормораздатчик с выгрузочным транспортером VMP-10/1T

Боковой ленточный транспортер справа с регулировкой высоты

СТАНДАРТНОЕ ОСНАЩЕНИЕ:	ДОПОЛНИТЕЛЬНОЕ ОСНАЩЕНИЕ:
серия VMP /1T	
Рама шасси прямоугольная из закрытых профилей Профилированный бункер высокой жесткости Дышло неподвижное для соединения с нижними тягово-сцепным устройством трактора Дышло с вращающейся тягой диаметром Ø50мм Опора дышла: механическая Ходовая ось без тормозов Верхнее кольцо предохраняющее от пересыпания кормовой смеси Тип мешалки: один вертикальный шнек 7 режущих ножей с высокой устойчивостью к истиранию Сменные лезвия режущих ножей Возможность установки режущих ножей в двух положениях Два противорежущих ножа в бункере регулируемые механически Одно выгрузочное окно с расположено спереди бункера, выгрузка трансортерам на ливую либо правую сторону Гидравлическое открытие окон; управление рычагами, расположенными в кабине трактора Весовая система с дисплеем LCD для контроля времени работы шнека и взвешивания кормовой смеси Карданный вал для соединения с трактором Покраска площадки, ссыпного лотка цвет красный RAL3000 PRONAR Покраска шасси, бункера цвет зеленый RAL6010 PRONAR	Заднее (дополнительное) выгрузочное окно расположено в центре бункера (разгрузка гравитационная) Боковой ленточный транспортер справа с возможностью регулировки высоты Окно в передней части бункера Магниты для удаления мелких металлических элементов Тормозная система: пневматическая однопроводная, либо двухпроводная, либо гидравлическая Два рычага ручного управления противорежущих ножей Гидравлическое управление противорежущих ножей Гидравлическая опора дышла Стояночный тормоз с кривошипом Запасное колесо (без крепления) 30x11.5-14.5 RE Управление двухступенчатой передачей (рычагом управления) из кабины трактора

КОРМОРАЗДАТЧИКИ

PRONAR VMP-10, VMP-10S

Кормораздатчики **PRONAR VMP-10** и **VMP-10S** объемом 10 м³ - это идеальное решение для хозяйства с коровником на 50-60 коров. Применяемый механизм перемешивания характеризуется небольшим требованием к мощности. Съемные и регулируемые режущие ножи и два встречных ножа, управляемые механически, а также форма камеры смешения обеспечивают надлежащее измельчение и смешивание корма, а электронные весы позволяют точно дозировать ингредиенты и пропорции для отдельных животных. Гарантия долгой и безаварийной работы. Прицеп **VMP-10** имеет два дозирующих окна, размещенных симметрично по сторонам бункера. В модели **VMP-10S** – используется два размещенных симметрично выгрузочных окна, обеспечивающих равномерную и плавную модели корма. Девять режущих ножей на шнеке гарантируют долгую и безаварийную работу кормораздатчика.

Технические характеристики	**VMP-10**	**VMP-10S**	
Конструкционно допустимая общая масса:	7700	7700	[кг]
Собственная масса:	3700	3700	[кг]
Ёмкость бункера:	10*	10*	[м³]
Максимальная длина бункера:	3530	3530	[мм]
Максимальная ширина бункера:	2490	2490	[мм]
Высота бункера:	1588**	1588**	[мм]
Ширина пола бункера:	1960	1960	[мм]
Габариты (длина/ширина/высота):	4860/2550/2670	4860/2490/2700	[мм]
Толщина жести пола/стен бункера/надставного борта:	20/8/8	20/8/8	[мм]
Высота пола бункера от поверхности земли:	820	820	[мм]
Расстояние между колесами:	1700	1700	[мм]
Подвеска:	жесткая	жесткая	
Нагрузка петли дышла:	1300	1300	[кг]
Шины:	30x11.5-14.5 RE	30x11.5-14.5	
Конструкционно допустимая скорость, не более:	25	25	[км/ч]
Весовая система:	4-точечная	4-точечная	
Система раздачи кормов:	Два выгрузочных окна сбоку бункера	Два выгрузочных окна расположены асимметрично	
Число оборотов шнека (при оборотах ВОМ 540 об/мин):	25,6	25,6	[об/мин]
Требуемая мощность трактора, не менее:	65/47,8***	65/47,8***	[л.с./кВт]

* объем бункера с 1 надставкой 250 мм
** Высота бункера внутри без надставки
*** Минимальная требуемая мощность трактора-это ориентировочное, наименьшее значение мощности требуемое на ВОМ-е трактора. Значение зависит от физических свойств используемых компонентов смеси.

Загрузка кормораздатчика VMP-10S

Дисплей для контроля веса компонентов корма и времени работы

VMP-10S – выгрузочные окна с лотками и защитой

Кормораздатчики **PRONAR VMP-10, VMP-10S:**

ФУНКЦИОНАЛЬНЫЕ – сокращают время работы трактора экономя время и топливо
НАДЕЖНЫЕ – профилированный (сегментный) засыпной резервуар устойчивый к истиранию и деформации
ПРОЧНЫЕ – известный итальянский редуктор Comer
ТОЧНЫЙ – применение 4-точечной весовой системы
ЭФФЕКТИВНЫЙ – шнек оптимальной формы до минимума сокращает время резки и смешивания корма, а также снижает стоимость подготовки корма
УНИВЕРСАЛЬНЫЕ – благодаря возможности демонтажа или установки надставки, можно уменьшить или увеличить объем бункера на 2m³

КОРМОРАЗДАТЧИК **PRONAR VMP-10**

КОРМОРАЗДАТЧИК **PRONAR VMP-10S**

Кормораздатчик предназначен для приготовления полноценной кормовой смеси

Шнек с девятью режущими ножами

СТАНДАРТНОЕ ОСНАЩЕНИЕ:	ДОПОЛНИТЕЛЬНОЕ ОСНАЩЕНИЕ:
VMP-10	
Рама шасси прямоугольная из закрытых профилей Профилированный бункер прочночти прочночти Дышло неподвижное для соединения с нижними тягово-сцепным устройством трактора Тяга дышла вращательная с диаметром петли Ø50 мм Опора дышла - телескопическая механическая Тормозная система: пневматическая однопроводная Стояночный тормоз с кривошипом Система освещения Тип смешивания - 1 вертикальный шнековый смеситель Сменные ножи на вертикальном шнеке: - 3 нижних ножа из хромо-ванадиево-вольфрамной стали с высокой прочностью на истирание - 6 верхних ножей из хромо-ванадиевой стали с высокой прочностью на истираение Возможность установки режущих ножей в трех положениях Два противорежущих ножа в бункере регулируемые механически Скорость вращения шнека 25,6 об/мин (при мощности ВОМ 540 об./мин.) Два дозирующих окна с гидравлически управляемой задвижкой Регулируемые выгрузочные лотки под окнами Резиновый уплотнитель в выгрузочных окнах, позволяющий ограничивать и регулировать равномерность раздачи корма Электронные весы с дисплеем LCD для контроля времени работы шнека и взвешивания кормовой смеси Регулируемая лестничная площадка с обеих сторон кормораздатчика Верхнее кольцо предохраняющее от пересыпания корма Высокопрочные двухкомпонентные лакокрасочные материалы с высокой стойкостью к ультафиолетовому излучению Покраска лестничной площадки, ссыпного лотка цвет красный RAL3000 PRONAR Покраска шасси, бункера цвет зеленый RAL6010 PRONAR Клинья противооткатные размещены в оцинкованных карманах (2 шт)	Специальный привод смешивания, 540 об/мин, с понижающей II-ступенчатой передачей, число оборотов 33 об/мин – на I передаче, 17 об/мин – на II передаче Дышло неподвижное для соединения с верхним тягово-сцепным устройством трактора Дышло неподвижное Ø40 Гидравлическая тормозная система Двухпроводная пневматическая тормозная система Уменьшение объема бункера до 8 м3 общей грузовместимости (демонтаж надставных бортов 250 мм) Вал передачи мощности Запасное колесо Рычаги противорежущих ножей Исполнение без пневматической тормозной системы; со стояночным тормозом Исполнение без системы освещения Покраска в другой цвет согласно каталогу RAL CLASSIC для промышленного применения (в заказе требуется указать RAL CLASSIC и четыре цифры из палитры Треугольник, обозначающий медленно движущиеся транспортные средства
СТАНДАРТНОЕ ОСНАЩЕНИЕ:	ДОПОЛНИТЕЛЬНОЕ ОСНАЩЕНИЕ:
VMP-10S	
Рама шасси прямоугольная из закрытых профилей Профилированный бункер высокой прочности Дышло неподвижное для соединения с нижним тягово-сцепным устройством трактора Тяга дышла вращательная с диаметром петли Ø 50 Опора дышла телескопическая механическая Тормозная система: пневматическая однопроводная, либо двухпроводная, либо гидравлическая Стояночный тормоз с кривошипом Система освещения Тип смесителя: отдельный модернизированный шнековый смеситель Сменные ножи на вертикальном шнеке 9 режущих ножей из стали с высокой степенью прочности на истираемость Возможность установки режущих ножей в двух позициях 2 противорежущих ножа в бункере регулируемые механически Редуктор с одноступенчатой передачей мощности задает скорость вращения смесителя 33 об/мин (при мощности ВОМ 540 об./мин.) Дозирующие окна с гидравлически управляемой задвижкой: ассиметрично с правой и с левой стороны Резиновые ссыпные лотки Тентовый уплотнитель в выгрузочных окнах, позволяющий ограничивать и регулировать равномерность раздачи корма Электронные весы с дисплеем LCD для контроля времени работы шнека и взвешивания кормовой смеси Верхнее кольцо предохраняющее от пересыпания корма Высокопрочные двухкомпонентные лакокрасочные материалы с высокой стойкостью к ультафиолетовому излучению Покраска лестничной площадки, ссыпного лотка цвет красный RAL3000 PRONAR Покраска шасси, бункера цвет зеленый RAL6010 PRONAR Клинья противооткатные размещены в оцинкованных карманах (2 шт)	Специальный привод смешивания, 540 об/мин, с понижающей II-ступенчатой передачей, число оборотов 33 об/мин – на I передаче, 17 об/мин – на II передаче Дышло неподвижное для соединения с верхним тягово-сцепным устройством трактора Дышло неподвижное Ø40 Гидравлическая тормозная система Двухпроводная пневматическая тормозная система Возможность увеличения количества режущих ножей до 11 шт. Уменьшение объема бункера до 8 м3 общей грузовместимости (демонтаж надставных бортов 250 мм) Вал передачи мощности Запасное колесо Рычаги противорежущих ножей Исполнение без пневматической тормозной системы; со стояночным тормозом Исполнение без системы освещения Покраска в другой цвет согласно каталогу RAL CLASSIC для промышленного применения (в заказе требуется указать RAL CLASSIC и четыре цифры из палитры) Треугольник, обозначающий медленно движущиеся транспортные средства

КОРМОРАЗДАТЧИКИ

PRONAR DVMP-12, DVMP-14, DVMP-16, DVMP-18

Задачей двухшнековых кормосмесителей серии DVMP является смешивание и раздача кормов. Спиральная конструкция смесительных шнеков обеспечивает более быстрое и более эффективное смешивание корма. Характерной чертой каждой модели является модульная конструкция бункера.
За правильную подачу смешанного корма отвечают приваренные к шнекам сгребающие ножи. Непосредственно к ним монтируются магниты (дополнительное оборудование), которые притягивают металлические инородные тела, увеличивая безопасность животных. Электронная система высокой точности взвешивания основанная на четырех датчиках обеспечивает эффективное управление запасами кормов и их соответствующие использование. Благодаря системе взвешивания, возможен точный контроль погрузки корма и расчета ее количества на потребности стада.

Технические характеристики	DVMP-12	DVMP-14	DVMP-16	DVMP-18	
Собственный вес:	5650	6000	6325	6525	[кг]
Емкость бункера:	12	14	16	18	[м³]
Габарытные размеры (длина/ширина/высота):	6280/2370/2400	6280/2370/2600	6380/2460/2750	6380/2460/2950	[мм]
Толщина жести пола/стен бункера:	20/8	20/8/5	20/8/6	20/8/8	[мм]
Высвота шнека:	970		1150		[мм]
Количество режущих ножей на одном шнеке	7		8		
Колесная колея:	1975				[мм]
Подвеска	жесткая				
Нагрузка на петлю дышла:	1300	1400	1600	1600	[кг]
Размер шин	215/75 R17,5 (спаренные)				
Число оборотов шнека (об. ВОМ 540 об./мин.)	I передача 18 об./мин., II предача 33 об./мин.				[об./мин.)]
Весовая система	4-точечная				
Система раздачи корма	боковая, окнами				
Минимальная потребность в мощности трактора	70/51	80/58,8	90/66,2	100/73,5	[л.с./кВт]

PRONAR DVMP-12

СТАНДАРТНОЕ ОСНАЩЕНИЕ:

Серия DVMP

Рама шасси прямоугольная из закрытых профилей
Профилированный бункер высокой жесткости
Дышло неподвижное для соединения с нижним тягово-сцепным устройством трактора
Тяга дышла вращательная с диаметром петли Ø 50
Опора дышла: механическая
Ходовая ось, без тормозов
Надставной борт
Тип смесителя : два модернизированных шнека, 7 ножей с очень высокой стойкостью к истиранию
Съемные лезвия режущих ножей
Возможность установки режущих ножей в двух позициях
Два противорежущих ножа в бункере, регулируемые вручную
Дозирующие окна установлены ассиметрично по бокам
Гидравлическое открытие окон, управляемое рычагами, расположенными в кабине трактора
Система взвешивания с ЖК-дисплеем

ДОПОЛНИТЕЛЬНОЕ ОСНАЩЕНИЕ:

Шины 435/50 R19,5
Задняя балка для установки световой сигнализации
Смотровое окно на передней стенке
Магнит извлекающий мелкие металлические элементы
Гидравлическое управление противорежущими ножами

PRONAR DVMP-14

PRONAR DVMP-18

Весовая система с ЖК дисплеем

Жесткое дышло для соединения с нижним тягово-сцепным устройством трактора

Ножи и система противоножей обеспечивают качественное измельчение корма

Все ингредиенты корма подаются в форме одной, полноценной кормовой смеси

PRONAR DVMP-12T, DVMP-14T, DVMP-16T, DVMP-18T

Коморaздатчик PRONAR DVMP T – 12/14/16/18 – это серия кормораздатчиков, в основе которой лежит проверенная конструкция кормораздатчиков DVMP, оснащенных разгрузочной лентой. Внедрение новых технологий в кормлении коров (TMR – полностью смешанная доза, PMR – частично смешанная доза), в том числе благодаря оптимальному использованию кормовых ингредиентов, в значительной степени повлияло на увеличение надоя молока.
Кормороздатчик PRONAR DVMP T – 12/14/16/18 обеспечивает правильное приготовление и подачу полноценной питательной дозы.Серия DVMP-T включает в себя следующие модели: DVMP-12T, DVMP-14T, DVMP-16T и DVMP-18T вместимостью 12, 14, 16 и 18 м^3 соответственно.

PRONAR DVMP-14T

КОРМОРАЗДАТЧИК	DVMP- 12T	DVMP-14T	DVMP-16T	DVMP-18T	
Конструкционно допустимая общая масса	11500	12500	13500	13500	[kg]
Допустимая общая масса	10450	11350	11350	11350	[kg]
Собственная масса	5850	6130	6380	6550	[kg]
Ёмкость бункера	12	14	16	18	[m^3]
Максимальная ширина бункера	2370	2370	2460	2460	[mm]
Высота внутри бункера	1460	1660	1810	2010	[mm]
Ширина пола бункера	2000	2000	2000	2000	[mm]
Габариты (длина/ширина/высота)	6550/2370/2400	6550/2370/2600	6650/2460/2730	6650/2460/2940	[mm]
Толщина жести пола/стен бункера	20/8	20/8	20/8	20/8	[mm]
Высота пола бункера от поверхности земли	830	830	830	830	[mm]
Расстояние между колесами	1475	1475	1475	1475	[mm]
Подвеска	жесткая	жесткая	жесткая	жесткая	[mm]
Нагрузка петли дышла	1300	1400	1400	1400	
Шины	215/75 R17.5 (спаренные)	215/75 R17,5 (спаренные)	215/75 R17,5 (спаренные)	215/75 R17,5 (спаренные)	[kg]
Конструкционно допустимая скорость, не более	25	25	25	25	
Весовая система	4-точечная	4-точечная	4-точечная	4-точечная	
Система раздачи кормов	одно выгрузочное окно, разг. фронтальная, транспортерем	одно выгрузочное окно, разг. фронтальная, транспортере	одно выгрузочное окно, разг. фронтальная, транспортерем	одно выгрузочное окно, разг. фронтальная, транспортерем	
Количество шнеков	2	2	2	2	
Число оборотов шнеков (при оборотах ВОМ 540 об/мин)	18/33	18/33	18/33	18/33	[об/мин]
Требуемая мощность трактора, не менее	55/75*	80/58,8*	90/66,2*	100/73,5*	[л.с./кВт]

* Минимальная требуемая мощность трактора-это ориентировочная, минимальная мощность на ВОМ трактора. Зависит она от физических свойств используемых компонентов смеси

СТАНДАРТНОЕ ОСНАЩЕНИЕ:

Серия DVMP-T

Рама шасси прямоугольная из закрытых профилей
Профилированный бункер высокой жесткости
Дышло неподвижное для соединения с нижними тягово-сцепным устройством трактора
Дышло с вращающейся тягой диаметром Ø50мм
Опора дышла: механическая
Ходовая ось без тормозов
Верхнее кольцо предохраняющее от пересыпания кормовой смеси
Тип мешалки: два вертикальных шнека
8 режущих ножей с высокой устойчивостью к истиранию
Сменные лезвия режущих ножей
Возможность установки режущих ножей в двух положениях
Два противорежущих ножа в бункере регулируемые механически
Одно выгрузочное окно с расположено спереди бункера, выгрузка трансортерам на ливую либо правую сторону
Гидравлическое открытие окон; управление рычагами, расположенными в кабине трактора
Весовая система с дисплеем LCD для контроля времени работы шнека и взвешивания кормовой смеси
Карданный вал для соединения с трактором

ДОПОЛНИТЕЛЬНОЕ ОСНАЩЕНИЕ:

Электрическая система освещения с задней балкой
Окно в передней части бункера
Магниты для удаления мелких металлических элементов
Гидравлическое управление противорежущих ножей
Колеса с шинами 435/50R19.5
Гидравлическая опора дышла
Управление двухступенчатой передачей (рычагом управления) из кабины трактора
Стояночный тормоз с кривошипом
Тормозная система: пневматическая однопроводная либо двухпроводная
Два рычага ручного управления противорежущих ножей

За качественное измельчение кормов, отвечают режущие ножи изготовленные из стали с высокой устойчивостью к истиранию (7 или 8 в зависимости от модели)

Система с разгрузочным транспортером, установленным в передней части кузова, позволяет раздавать корм на правую или левую сторону.

ФРОНТАЛЬНЫЕ ПОГРУЗЧИКИ И НАВЕСНОЕ ОБОРУДОВАНИЕ

ФРОНТАЛЬНЫЕ ПОГРУЗЧИКИ 56
ФРОНТАЛЬНЫЕ ПОГРУЗЧИКИ ŁC-1650 58
ФРОНТАЛЬНЫЕ ПОГРУЗЧИКИ LC2 59
ФРОНТАЛЬНЫЕ ПОГРУЗЧИКИ LC3 60
ФРОНТАЛЬНЫЕ ПОГРУЗЧИКИ LC4 61
ФРОНТАЛЬНЫЕ ПОГРУЗЧИКИ LC5 62
АДАПТЕР TCH/ЕВРО 62
ЗАХВАТ ДЛЯ ТЮКОВ 63
ЗАХВАТ ДЛЯ РУЛОНОВ 63
ЗАХВАТ ДЛЯ БРЕВЕН 64
ЗАХВАТ ДЛЯ НАВОЗА 64

PRONAR 36 МЕСЯЦЕВ ГАРАНТИИ

*Подробности у Авторизованных дилеров и торговых представителей PRONAR, а также на интернет-сайте компании pronar.pl

КОВШ-ЗАХВАТ 65
КОВШ ОБЪЕМНЫЙ / КОВШ ДЛЯ СЫПУЧИХ МАТЕРИАЛОВ 65
КОВШ ДЛЯ КОРНЕПЛОДОВ 66
РЕЗЧИК РУЛОНОВ 66
КОВШ МНОГОФУНКЦИОНАЛЬНЫЙ 67
ПРОТИВОВЕС ДЛЯ ТРАКТОРА 67
ВИЛЫ ДЛЯ НАВОЗА 68
ВИЛЫ ДЛЯ ПОДДОНОВ 68
РЕЗЧИК СИЛОСА 69
ЗАХВАТ BIG BAG 69

ФРОНТАЛЬНЫЕ ПОГРУЗЧИКИ – ЭЛЕМЕНТЫ КРЕПЛЕНИЯ

	ТИП ФРОНТАЛЬНОГО ПОГРУЗЧИКА				
МАРКА И ТИП ТРАКТОРА					
PRONAR	**ŁC - 1650**	**LC2**	**LC-3**	**LC-4**	**LC-5**
PRONAR 5340			X	X	
320 AMK		X			
1025A	X		X	X	X
1025A*	X				
1025A**	X				
1025AII	X		X	X	X
1025AII*	X				
1025AIII				X	
1221A	X			X	X
1221AII	X			X	X
1523A	X			X	X
5112/5122			X		
5110/5130			X		
5110/5130*			X		
5115/5135			X		
5340			X		
6170					X
6180					X
7150					X
82A			X	X	
82SA			X	X	
82TSA			X	X	
82AII			X		
82TSAII			X		
82SAIII			X		
BELARUS	**ŁC - 1650**	**LC2**	**LC-3**	**LC-4**	**LC-5**
1025	X		X		
1025**	X				
1025.3	X		X	X	
1025.3**	X				
1221	X				
1221.3				X	X
1222.3				X	X
1523 TYLKO MMZ	X				
1523.3				X	X
820			X	X	
920			X	X	
952			X	X	
920.3			X	X	
920.4			X	X	
952.3			X	X	
952.4			X	X	
KIOTI	**ŁC - 1650**	**LC2**	**LC-3**	**LC-4**	**LC-5**
DK451C		X			
DK451C*		X			
DK551C*		X			
DK751C			X		
DK901C			X		
DK904C			X		
DX7510			X		
NX4510*		X			
NX5510*		X			
RX7320*			X		
RX6020			X		
HATAT	**ŁC - 1650**	**LC2**	**LC-3**	**LC-4**	**LC-5**
1025.3**	X				

ФРОНТАЛЬНЫЕ ПОГРУЗЧИКИ

	ТИП ФРОНТАЛЬНОГО ПОГРУЗЧИКА				
МАРКА И ТИП ТРАКТОРА					
ZEFIR	**ŁC - 1650**	**LC2**	**LC-3**	**LC-4**	**LC-5**
40		X			
40K		X			
40*		X			
40K*		X			
85			X		
85K			X		
ZETOR	**ŁC - 1650**	**LC2**	**LC-3**	**LC-4**	**LC-5**
5320		X			
8441			X		
Proxima 85			X		
Forterra 105				X	
KUBOTA	**ŁC - 1650**	**LC2**	**LC-3**	**LC-4**	**LC-5**
M6040		X			
9540			X		
NEW HOLLAND	**ŁC - 1650**	**LC2**	**LC-3**	**LC-4**	**LC-5**
TD5.95			X		
T5040			X		
TD5010			X		
TD5030			X		
TD5040			X		
TD5050, TD5050 (ZMODERNIZOWANY)			X		
TD80D			X		
TD95D			X		
T6010				X	
DEUTZ FAHR	**ŁC - 1650**	**LC2**	**LC-3**	**LC-4**	**LC-5**
AGROFARM 420			X		
AGROFARM 430			X		
AGROFARM M610					X
AGROPLUS 77			X		
5105.4G HD				X	
5090.4G MD				X	
5110C				X	
JOHN DEERE	**ŁC - 1650**	**LC2**	**LC-3**	**LC-4**	**LC-5**
5720			X		
5080M			X		
FARMTRAC	**ŁC - 1650**	**LC2**	**LC-3**	**LC-4**	**LC-5**
685DT			X		
MASSEY FERGUSON	**ŁC - 1650**	**LC2**	**LC-3**	**LC-4**	**LC-5**
3625			X		
8120					X
CASE	**ŁC - 1650**	**LC2**	**LC-3**	**LC-4**	**LC-5**
JX90			X		
JX80			X		
95A FARMALL			X		
85A FARMALL			X		
LANDINI	**ŁC - 1650**	**LC2**	**LC-3**	**LC-4**	**LC-5**
5-100H			X		
POWERFARM DT 100A			X		
URSUS	**ŁC - 1650**	**LC2**	**LC-3**	**LC-4**	**LC-5**
914			X		X
5314			X		
1014				X	
1014*				X	
1224					X
STEYR	**ŁC - 1650**	**LC2**	**LC-3**	**LC-4**	**LC-5**
9078			X		

*возможность применения вместе с передним ТСН производства PRONAR ** возможность применения вместе с ТСН +BOM производства PRONAR
ПО СПЕЦЗАКАЗУ УСТАНОВКА ПОГРУЗЧИКА НА БОЛЬШИНСТВЕ ТРАКТОРОВ

ФРОНТАЛЬНЫЕ ПОГРУЗЧИКИ

ŁC1650 + ЭЛЕМЕНТЫ КРЕПЛЕНИЯ

Фронтальный погрузчик **PRONAR ŁC-1650** - это прочная конструкция, позволяющая на выполнение работ по погрузке и разгрузке различных материалов.

ŁC-1650 - может быть использован в сельском, лесном или коммунальном хозяйстве. Возможность применения широкого спектра навесного оборудования делает погрузчик актуальным для самых разных работ. Фронтальный погрузчик может быть использован например как ковш для сыпучих материалов или как захват для рулонов. Оптимальная конструкция Ł-1650 и крепежных элементов позволяет легко установить и снять погрузчик с трактора, а также быстро заменить его оборудование.

ŁC-1650	ТЕХНИЧЕСКИЕ ДАННЫЕ	ПРИМЕЧАНИЯ
максимальная грузоподъемность [кг]	1650	максимальная грузоподъемность определена в центре тяжести ковша тип 35С15 на высоте 300 мм от поверхности
диапазон мощности сельскохозяйственных тракторов [МПа]	80-150	данной модели трактора необходимый для установки погрузчика подлежит проверке каждый раз индивидуально
макс. рабочее давление [МПа]	15	-
Напряжение питания 3-ой секции гидросистемы	12	с гнезда прикуривателя трактора
Пуск 3-й секции системы гидр.	нажатием кнопки на джойстике	-
макс. рабочая скорость [км/ч]	6	-
макс. транспортная скорость [км/ч]	15	-
масса стрелы [кг]	670	без навесного оборудования
дополнительное оборудование	двусторонняя амортизация стрелы, бамперы	бамперы только для моделей 1025

ПРОЧНЫЙ – стабильная конструкция погрузчика обеспечивает долгосрочное использование

ШИРОКИЙ СПЕКТР ПРИМЕНЕНИЯ – пользователь имеет возможность использования погрузчика в качестве ковша для сыпучих материалов, захвата для рулонов, захвата для навоза, вилы для навоза, вилы для поддонов, резчик силоса, захват для бревен

ФУНКЦИОНАЛЬНЫЙ – благодаря соответствующей конструкции погрузчика возможна быстрая замена его оборудования, в то время как индивидуальные элементы обеспечивают легкий монтаж и демонтаж погрузчика с трактора

ПРОСТОЙ В ОБСЛУЖИВАНИИ – ввод в эксплуатацию третьей секции гидравлической системы происходит путем нажатия кнопки в джойстике

УНИВЕРСАЛЬНЫЙ – может быть использован в сельском, лесном или коммунальном хозяйстве

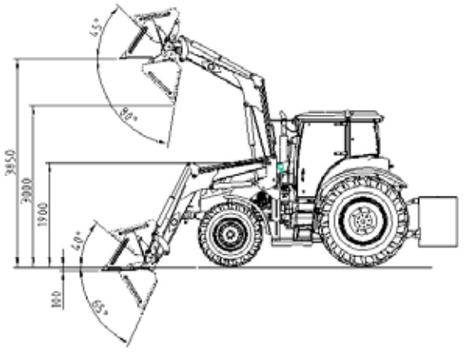

ФРОНТАЛЬНЫЕ ПОГРУЗЧИКИ

LC2 + ЭЛЕМЕНТЫ КРЕПЛЕНИЯ

Фронтальный погрузчик **PRONAR LC2** предназначен для работ по погрузке, разгрузке и транспортировке различных материалов.

Фронтальный погрузчик оснащен системой амортизации стрелы, благодаря чему удары перемещаемой массы, при движении трактора по неровным дорогам, становятся более плавными и мягкими. Третий контур гидравлической системы необходим для работы с активными захватами (например тюков, навоза). Фронтальный погрузчик управляется джойстиком, размещенным в кабине трактора. Механическое функционирование оборудования может использоваться во время выполнения погрузочных работ (например, с вилами для паллет). Стрела устанавливается на раме трактора с помощью специальной несущей конструкции. Изготовлена из высокопрочной стали, что обеспечивает высокую прочность при относительно небольшой собственной массе (масса погрузчика не превышает 356 кг). Подъем и опускание осуществляется с помощью двух пар гидравлических цилиндров, работающих благодаря внешней гидравлической системе трактора.

LC2	ТЕХНИЧЕСКИЕ ДАННЫЕ	ПРИМЕЧАНИЯ
максимальная грузоподъемность [кг]	1300	максимальная грузоподъемность (кг) 1300, определена в центре тяжести ковша тип 35С15 на высоте 300 мм от поверхности
диапазон мощности сельскохозяйственных тракторов [МПа]	40-70	данной модели трактора необходимый для установки погрузчика подлежит проверке каждый раз индивидуально
макс. рабочее давление [МПа]	18,5	-
Напряжение питания 3-ой секции гидросистемы	12	с гнезда прикуривателя трактора
Пуск 3-й секции системы гидр.	przez naciśnięcie przycisku w dżojstiku	-
макс. рабочая скорость [км/ч]	6	-
макс. транспортная скорость [км/ч]	15	-
масса стрелы [кг]	356	без навесного оборудования
варианты комплектации	управление 2 или 3 секционное	-
варианты оснащения	бамперы	-

ФУНКЦИОНАЛЬНЫЙ - ригель быстроустанавливаемой рамы ппзволяет на быструю замену навесного оборудования: вилы, ковш и т. д.
УДОБНЫЙ И ЭРГОНОМИЧНЫЙ - гидравлические аккумуляторы не уменьшают видимость и повышают комфорт работы
ПРОЧНЫЙ - конструкция погрузчика LC2 с опорой на задней оси трактора - это гарантия прочного и надежного крепления
УНИВЕРСАЛЬНЫЙ - погрузчик агрегируется с разнообразным навесным оборудованием, благодаря чему является многофункциональным устройством
ПРОСТОЙ И НАДЕЖНЫЙ - стрела погрузчика LC2 - это легкая и прочная конструкция, выполненная из современных видов материалов обеспечивает надежную и длительную эксплуатацию

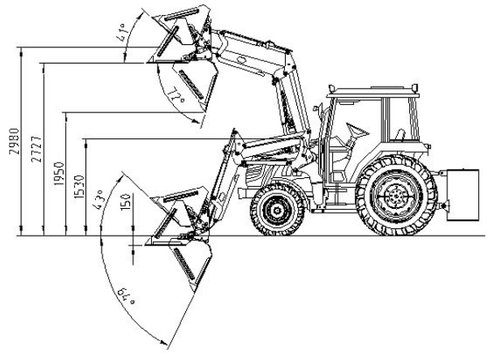

LC-3 + ЭЛЕМЕНТЫ КРЕПЛЕНИЯ

Фронтальный погрузчик **PRONAR LC3** - это машина, предназначенная для работ по погрузке, разгрузке и транспортировке различных материалов.

Его преимуществом является простота в замене оборудования, влияющая на его использование, а также быстрый монтаж и демонтаж погрузчика с трактора. Стрела погрузчика LC3 оснащена быстросоединяющейся рамой, которая позволяет выполнить монтаж навесного оборудования без использования инструментов, а также применение навесного оборудования с креплением ЕВРО. Погрузчик состоит из опорной конструкции, которая монтируется на тракторе и к которой крепится стрела. Стрела является легкой рамочной конструкцией оснащенной двумя парами гидроцилиндров: предназначены для подъема и опускания вспомогательного оборудования, а также опрокидывание – служит для наклона навесного оборудования вперед и назад. Стрела Стрела имеет механическую систему поддержания требуемой позиции оборудования при подъеме / опускании без использования гидроцилиндров опрокидывания.

LC-3	ТЕХНИЧЕСКИЕ ДАННЫЕ	ПРИМЕЧАНИЯ
максимальная грузоподъемность [кг]	1820	максимальная грузоподъемность определена в центре тяжести ковша тип 35С15 на высоте 300 мм от поверхности
диапазон мощности сельскохозяйственных тракторов [МПа]	70-110	данной модели трактора необходимый для установки погрузчика подлежит проверке каждый раз индивидуально
макс. рабочее давление [МПа]	18,5	-
Напряжение питания 3-ой секции гидросистемы	12	с гнезда прикуривателя трактора
Пуск 3-й секции системы гидр.	нажатием кнопки на джойстике	-
макс. рабочая скорость [км/ч]	6	-
макс. транспортная скорость [км/ч]	15	-
масса стрелы [кг]	406	без навесного оборудования
варианты оснащения	бамперы	

УНИВЕРСАЛЬНЫЙ - может быть использован как в сельском и лесном хозяйстве, так и в коммунальном
ФУНКЦИОНАЛЬНЫЙ - агрегируется с тракторами различных марок мощностью от 70 до 110 л.с.
ПРОЧНЫЙ - прочная конструкция с использованием материалов высокого качества
УНИВЕРСАЛЬНЫЙ - возможность агрегирования с разнообразным навесным оборудованием
ПРОСТОТА АГРЕГАЦИИ - эффективное соединение погрузчика с трактором и оборудования с погрузчиком

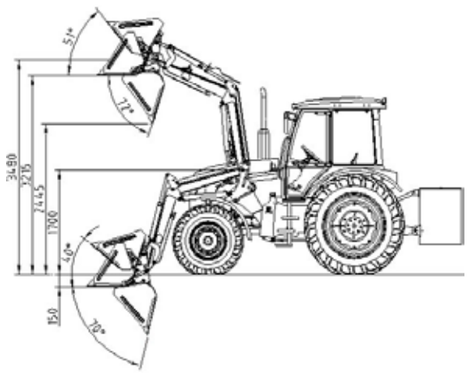

LC-4 + ЭЛЕМЕНТЫ КРЕПЛЕНИЯ

Фронтальный погрузчик **Pronar LC4** предназначен для агрегирования с тракторами мощностью от 80 до 130 л.с.

В зависимости от используемого навесного оборудования, он облегчает быструю загрузку и перегрузку с места на место и перевозку различных материалов на коротких расстояниях. Его грузоподъемность - максимальная во всем диапазоне составляет 1300 кг, в то время как в нижнем 2080 кг. Масса стрелы, как на его технические характеристики, является относительно небольшой, потому что составляет всего 490 кг. Высота подъема с оборудованием, как и в погрузчике LC5, составляет более 4 метров.

LC-4	ТЕХНИЧЕСКИЕ ДАННЫЕ	ПРИМЕЧАНИЯ
максимальная грузоподъемность [кг]	2080	максимальная грузоподъемность определена в центре тяжести ковша тип 35С15 на высоте 300 мм от поверхности
диапазон мощности сельскохозяйственных тракторов [МПа]	80-130	данной модели трактора необходимый для установки погрузчика подлежит проверке каждый раз индивидуально
макс. рабочее давление [МПа]	18,5	-
Напряжение питания 3-ой секции гидросистемы	12	с гнезда прикуривателя трактора
Пуск 3-й секции системы гидр.	нажатием кнопки на джойстике	-
макс. рабочая скорость [км/ч]	6	-
макс. транспортная скорость [км/ч]	15	-
масса стрелы [кг]	490	без навесного оборудования
варианты оснащения	бамперы	-

ЛЕГКОСТЬ ОБСЛУЖИВАНИЯ - хорошая управляемость и простота обслуживания
ФУНКЦИОНАЛЬНЫЙ - быстросъемная система рабочих инструментов на стреле
БЕЗОПАСНЫЙ - хорошая видимость из кабины достигнута благодаря компактной конструкции
ЭРГОНОМИЧНЫЙ - управление одним эргономичным установленным рычагом
НАДЕЖНЫЙ - прочная и устойчивая к перегрузкам конструкция

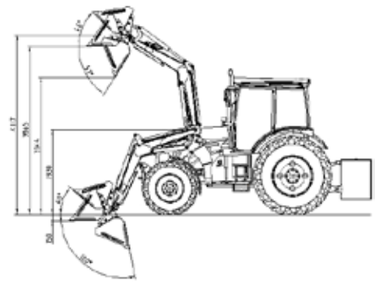

Система быстрого монтажа позволяет без инструментов устанавливать широкий спектр навесного оборудования, на фото с многофункциональным ковшом Pronar CW-18E

ФРОНТАЛЬНЫЕ ПОГРУЗЧИКИ

LC-5 + ЭЛЕМЕНТЫ КРЕПЛЕНИЯ

Фронтальный погрузчик **PRONAR LC5**, благодаря своей большой грузоподъемности, значительно увеличивает функциональность трактора.

Самый большой погрузчик в предложении фирмы Pronar – LC5 гарантирует хорошую управляемость и безопасность эксплуатации. В нем используется система амортизации стрелы и быстросъемная система, которая обеспечивает эффективное и надежное подключение к нему рабочих инструментов. Запирание дополнительного оборудования осуществляется с места оператора. Все это делает фронтальный погрузчик LC5 отличным инструментом для погрузки, перегрузки и транспортировки на коротких расстояниях.

LC-5	ТЕХНИЧЕСКИЕ ДАННЫЕ	ПРИМЕЧАНИЯ
максимальная грузоподъемность [кг]	2320	максимальная грузоподъемность, определена в центре тяжести ковша тип 35C15 на высоте 300 мм от поверхности
диапазон мощности сельскохозяй ственных тракторов [МПа]	100-180	данной модели трактора необходимый для установки погрузчика подлежит проверке каждый раз индивидуально
макс. рабочее давление [МПа]	18,5	-
Напряжение питания 3-ой секции гидросистемы	12	с гнезда прикуривателя трактора
Пуск 3-й секции системы гидр.	нажатием кнопки на джойстике	-
макс. рабочая скорость [км/ч]	6	-
макс. транспортная скорость [км/ч]	15	-
масса стрелы [кг]	526	без навесного оборудования
варианты оснащения	бамперы	-

ПРОЧНЫЙ - изготовлен из шведской мелкозернистой высокопрочной стали
УНИВЕРСАЛЬНЫЙ - имеет большую грузоподъемность и возможность агрегирования с тракторами различных производителей
ЭРГОНОМИЧНЫЙ - обеспечивает удобное управление при помощи рычага из кабины трактора
БЕЗОПАСНЫЙ - в нем используется двусторонняя гидравлическая амортизация и система быстрого монтажа
ЛЕГКИЙ - выгодное соотношение собственного веса к техническим характеристикам выполняемой работы

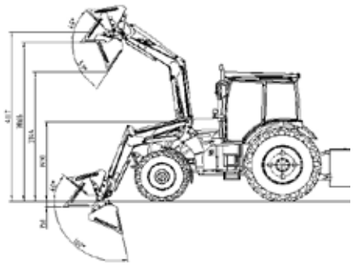

НАВЕСНОЕ ОБОРУДОВАНИЕ

АДАПТЕР ТСН/ЕВРО

Прямоугольная рама снабжена с одной стороны в петли для крепления ТСН трактора (траспортного средства); с другой – кронштейны для крепления оборудования, предназначенные для фронтальных погрузчиков с рамкой типа евро; крепление изделия к трактору осуществляется вручную; навееска оборудования осуществляется с места оператора трактора, однако запирание в нижних петлях оборудования – вручную.

ПАРАМЕТРЫ	AT2E
Грузоподъемность, [кг]	]]2500
Высота [м]	0,75
Ширина [м]	1,15
Длина [м]	0,25
Вес [кг]	60
Категория ТСН	2 WG ISO 730-1 (расстояние между точками крепления – 870 мм)

НАВЕСНОЕ ОБОРУДОВАНИЕ

ЗАХВАТ ДЛЯ ТЮКОВ

Захват для тюков используется для подбора с места складирования, загрузки на транспортные средства, перегрузки с одного места в другое цилиндрических и прямоуголных тюков из сена соломы и силоса. Солидная конструкция лап гарантирует безопасность транспорта тюков. Тюк подбирается двумя лапами захвата передвигаемыми с помощью двух гидроцилиндров, управляемых электроклапаном третьей секции распределителя фронтального погрузчика, с помощью быстроразъемных соединений.

ПАРАМЕТРЫ	168CB	168CBE	168CBS
Максимальный размер тюка (рулона) [м]		2,04	
Минимальный размер тюка (рулона) [м]		0,64	
Максимальная ширина захвата [м]		2,27	
Минимальная ширина захвата [м]		1,21	
Высота [м]		0,51	
Длина [м]		1,7	
Номинальное давление [MPa]		18,5	
Вес [кг]		324	
Глубина захвата [м]		1,06	
Количевство гидроцилиндров		2	
Способ крепления	ŁC-1650	EURO	EURO-SMS
Грузоподъемность [кг]		2000	

ПРАКТИЧНЫЙ - построен таким образом, чтобы не повредить тюк
ПРОСТОЙ В МОНТАЖЕ И ОБСЛУЖИВАНИИ - имеет систему крепления EBPO и на погрузчик PRONAR ŁC1650 и SMS
УНИВЕРСАЛЬНЫЙ - может работать с фронтальными погрузчиками других производителей
УСТОЙЧИВЫЙ - лакокрасочная поверхность нанесена порошком

НАВЕСНОЕ ОБОРУДОВАНИЕ

ЗАХВАТ ДЛЯ РУЛОНОВ

Захваты для рулонов 35CB / 35CB1 / 35CB2 используются при сборе травы и соломы, для загрузки и выгрузки цилиндрических рулонов (в особенности для подбора с мест складирования), погрузки на транспортные средства, перегрузки с одного места в другое и перевозки на коротких расстояниях. Захват можно агрегировать с фронтальными погрузчиками оснащенными быстрокрепящей рамкой типа EURO, ŁC-1650 или EURO-SMS. Захват для рулонов состоит из рамы с прикрепленным к ней правым и левым плечом. Плечи захвата передвигаются за счет работы гидравлического цилиндра, размещенного внутри рамы.

ПАРАМЕТРЫ	35CB	35CB1	35CB2
Диаметр рулона [м]		max 1,2	
Ширина в открытом виде [м]		2,27	
Ширина в закрытом виде [м]		1,56	
Высота [м]		0,67	
Длина [м]		1,37	
Номинальное давление [MPa]		18,5	
Вес [кг]		235	
Способ крепления	ŁC-1650	EURO	EURO-SMS

ПРАКТИЧНЫЙ- конструкция захвата обеспечивает рулоны от повреждений
ПРОСТОТОЙ В МОНТАЖЕ И ОБСЛУЖИВАНИИ - оснащен системой крепления EURO, ŁC-1650 или EURO-SMS
УНИВЕРСАЛЬНЫЙ - может применяться с фронтальными погрузчиками других производителей
ФУНКЦИОНАЛЬНЫЙ - возможность широкого использования при работе с цилиндрическими рулонами с разным диаметром

НАВЕСНОЕ ОБОРУДОВАНИЕ

ЗАХВАТ ДЛЯ БРЕВЕН

Захват для бревен PRONAR CK/CKE в основном используется в лесопильных заводах и лесных хозяйствах. Обеспечивает возможность подбора бревен с места складирования, загрузку на транспортое средство и перевозки с одного места в другое. Позволяет также перевозить на кратких расстояниях. Специальная конструкция захвата и крепящих элементов позволяет на быстрый монтаж и демонтаж. Элементом прижимающим бревно к захвату является передвижное плечо, активируещиеся гидроцилиндром посредством быстросъемных соединений с электро-клапана фронтального погрузчика.

ПАРАМЕТРЫ	CK	CKE
диаметр бревна [м]*	0, 2 – 1 (крепление одного бревна)	
высота [м]*	1,22	
ширина [м]	0,12	
длина [м]*	1,43	
номинальное давление [MPa]	18	
вес [кг]	75	
класс захвата (каретки)	2A (ISO 2328)	
гидро-система	ŁC-1650 (штекер-штекер)	EURO (гнездо + штекер)
* параметры в комплектации с вилами для поддонов типа 35WP1 или 35WP		

ПРОЧНЫЙ - крепкая и выносливая конструкция захвата обеспечивает длительность использования
ФУНКЦИОНАЛЬНЫЙ - очень простой монтаж и демонтаж захвата, широкий диапазон диаметра подбераемых бревен
ЛЕГКИЙ В ОБСЛУЖИВАНИИ - с помощью joysticka
УНИВЕРСАЛЬНЫЙ - возможность агрегации с оборудованием других производителей (вилы для поддонов, вилочные погрузчики)

НАВЕСНОЕ ОБОРУДОВАНИЕ

ЗАХВАТЫ ДЛЯ НАВОЗА PRONAR 1.2, 1.4, 1.9

Pronar предлагает захваты для навоза, с учетом 3 размеров ширины, с системой захвата типа «крокодил». Захваты CO-12E, 35CO, 35CO1, 35CO2, 35CO3, 35CO4, 35CO5 предназначены для загрузки не только навоза, но могут быть также использованы для погрузки силоса и помета. Можно их применять для: подъема материала с мест складирования, загрузки на транспортное средство, перегрузки с одного места на другое и транспорта на короткие дистанции. Можно также подключить к погрузчикам с системой крепления типа EURO и ŁC-1650.

ПАРАМЕТРЫ	CO-12E	35CO1	35CO3	35CO4	35CO5	35CO	35CO2
Ширина [м]	1,23	1,42				1,92	
Высота [м]	0,86	0,94					
Высота в открытом виде [м]	1,39	1,42					
Глубина [м]	1,06	1,14					
Номинальное давление [MPa]	18,5						
Количество горизонтальных зубьев [шт]	7	7				9	
Количество вертикальных зубьев [шт]	6	6				8	
Вес [кг]	191	265		220		295	
Количество гидроцилиндров	1	2		1		2	
Способ крепления	EURO	ŁC-1650	EURO	ŁC-1650	EURO	ŁC-1650	EURO

ФУНКЦИОНАЛЬНЫЕ - возможность широкого использования благодаря возможности работы с разными типами перевозимого материала
ПРАКТИЧНЫЕ - благодаря системе откручиваемых зубьев возможна быстрая замена поврежденных зубьев
ПРОСТЫЕ В МОНТАЖЕ И ОБСЛУЖИВАНИИ - система крепления EURO
УНИВЕРСАЛЬНЫЕ - может агрегироваться с фронтальными погрузчиками других производителей
ПРОЧНЫЕ - лакокрасочная поверхность нанесена порошком

НАВЕСНОЕ ОБОРУДОВАНИЕ

КОВШИ-ЗАХВАТЫ

Ковши-захваты Pronar CHC15, CHC18 и CHC20 в стандартной комплектаци имеют дополнительную закрывающуюся ажурную уносительную конструкцию и закрывающую при помощи двух гидроцилиндров. В дополнительной комплектации ковши- захваты имеют возможность монтирования защиты из сетки. Ковши-захваты PRONAR предназначены для собирания из мест хранения, загрузки на транспортные средства, перегрузки с места на место и траспортировки на коротких расстояниях сыпучих материалов (нп. семена, песок) свободных (силос, навоз), и объёмных (листья, биомасса, мусор, опилки).

ПАРАМЕТРЫ	CHC15	CHC15E	CHC15SMS	CHC18	CHC18E	CHC18SMS	CHC20	CHC20E	CHC20SMS
Объём [м³]	0,69			0,82			0,91		
Ширина [м]	1,54			1,84			2,04		
Рабочая ширина [м]	1,5			1,8			2,0		
Высота мин. [м]	0,94								
Высота макс .[м]	1,55								
Глубина [м]	0,98								
Рабочая глубина [м]	0,78								
Глубина макс. [м]	1,22								
Вес [кг]	350			394			421		
Способ крепления	ŁC-1650	EURO	SMS	ŁC-1650	EURO	SMS	ŁC-1650	EURO	SMS
Предназначение	LC2 / LC-3			LC-3 / LC-4 / LC-5			LC-3 / LC-4 / LC-5		

ПРОСТОТА В ИСПОЛЬЗОВАНИИ - при помощи джойстика из кабины трактора
ВОЗМОЖНОСТЬ РАЗНОВИДНЫХ ИСПОЛЬЗОВАНИЙ - предназначен к перемещении разновидный материалов
СОВМЕСТИМОСТЬ - универсальное крепление позволяет использовать ковш-захват с фронтальными погрузчиками других производителей
ПРОЧНОСТЬ - в производстве используются материалы высшего качества
ЗАЩИТА ИЗ СЕТКИ - прочиняется к улучшении плотности закрывания

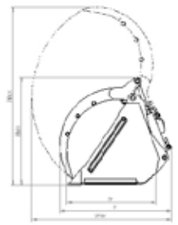

НАВЕСНОЕ ОБОРУДОВАНИЕ

КОВШ ОБЪЕМНЫЙ /КОВШИ СЫПУЧИХ МАТЕРИАЛОВ

Ковш сыпучих материалов PRONAR используется для загрузки с места хранения, загрузки на транпортные средства, перегрузки с места на место сыпучих материалов- зерна, кормов, снега, удобрения, опилки. Ковш может быть предназначен для транспорта на небольших расстояниях. Ковши используются в сельском хозяйстве и коммунальных работах.

ПАРАМЕТРЫ	CV24E	CV24	CV24S	CM15E	35C15	35C15E	35C18	35C18E	35C20	35C20E
Объём [м³]	1,26			0,32	0,6		0,7		0,8	
Ширина [м]	2,43			1,5	1,5		1,8		2,0	
Высота [м]	0,93			0,61	0,71					
Длина [м]	1,22			0,63	0,86					
Рабочая глубина [м]	1,07			0,57	0,78					
Вес [кг]	348			80	185		210		230	
Способ крепления	TYP EURO	TYP ŁC-1650	TYP EURO-SMS	TYP EURO	TYP ŁC-1650	TYP EURO	TYP ŁC-1650	TYP EURO	TYP ŁC-1650	TYP EURO

БЕЗОПАСНЫЙ - Предохранение перед повреждениями благодаря использованию лемеха и скользующей полосы в нижней части ковша
ЭРГОНОМИЧНОСТЬ - Удлинённая форма верхнего края предотвращает перед теранием перевозимого материала
УНИВЕРСАЛЬНОСТЬ - Элементы крепления приспособлены к агрегированию с системой LC-1650 или EURO
ПРОЧНОСТЬ - Произведен из жести с большой прочностью стойкой на стирание

НАВЕСНОЕ ОБОРУДОВАНИЕ

КОВШ ДЛЯ КОРНЕПЛОДОВ

Ковш PRONAR COK20 предназначен для отбора из мест хранения, транспортировки на короткие расстояния, погрузки на транспортные средства, погрузки с места на место картофеля и корнеплодов. Ковш приспособлен для фронтальных погрузчиков LC3,LC4, LC 5, которые работают с тракторами мощностью до 180 л. с.. Ковш для корнеплодов является идеальным решением для хозяйств нацеленных на производство картофеля и других корнеплодов. Он универсальный -может работать с фронтальными погрузчиками других производителей.

ФУНКЦИОНАЛЬНЫЙ - имеет ажурную конструкцию которая позволяет просеивать землю
ИННОВАЦИОННЫЙ - использовано упрочнения и защиты краев вокруг всей лопаты, для предотвращения повреждений загружаемого материала
ПРОЧНЫЙ - защита от износа благодаря использованию высокопрочной жести HARDOX

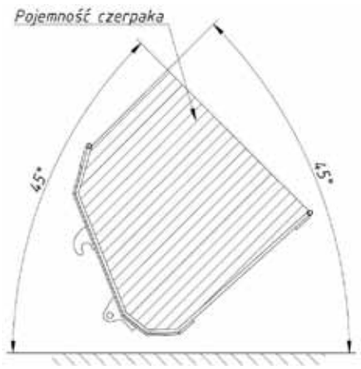

ПАРАМЕТРЫ	COK20	
Объём [м³]	1,1	
Грузоподъемность [кг]	1000	
Ширина [м]	2,055	
Рабочая ширина [м]	2,014	
Высота [м]	0,85	
Длина [м]	0,95	
Рабочая глубина [м]	0,86	
Вес [кг]	235	
Способ крепления	TYP EURO	TYP SMS

НАВЕСНОЕ ОБОРУДОВАНИЕ

РЕЗЧИК РУЛОНОВ

Резчик рулонов PRONAR PB-1,5 EW предназначен в основном для резки рулонов сенажа или соломы. Может быть также использован для транспортировки рулонов к местам скармливания или подготовки кормов и погрузки кормораздатчиков, с функцией разреза и одновременным удержанием пленки или сетки. Резчик силоса – это профессиональное навесное оборудование для фронтальных погрузчиков, телескопических погрузчиков, универсальных мини погрузчиков с системой крепления типа ЕВРО.

ПАРАМЕТРЫ	PB-1.5 EW
Диаметр разрезного рулона [мм]	1200÷1500
Ширина резки [мм]	1350
Высота раскрытия от вил до зубов [мм]	1450
Количество зубьев [шт]	6
Количество вил [шт]]	5
Масса [кг]	500
Способ крепления	EURO стандарт
Источник питания	гидравлическое

НАВЕСНОЕ ОБОРУДОВАНИЕ

КОВШ МНОГОФУНКЦИОНАЛЬНЫЙ

Универсальный ковш PRONAR CW18E используется для загрузки с места хранения, загрузки на транспортные средства, перегрузки с места на место разновидных материалов. Позволяет выполнять земляные работы. Универсальный ковш PRONAR CW18E можно использовать для транспорта материалов на небольших расстояниях. Использован для работ в сельском хозяйстве, лесоводстве или при комунальных работах. Универсальный ковш подходит для фронтальных погрузчиков LC3, LC4, LC 5,которые адаптируются с тракторами мощностью до 180 л. с.

ПАРАМЕТРЫ	CW-18E
Вместимость [м³]	0,52
Грузоподъемность [кг]	1900
Ширина [м]	1,89
Высота [м]	0,85
Длина [м]	0,76
Рабочая глубина [м]	0,6
Вес [кг]	410
Способ крепления	TYP EURO

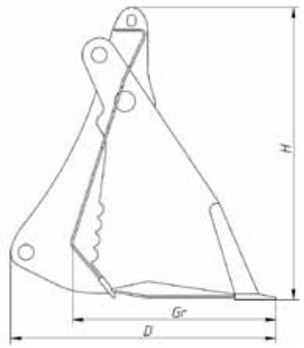

ДЛИТЕЛЬНЫЙ СРОК СЛУЖБЫ - защищен от повреждений благодаря применению лемеха из стали, устойчивой к истиранию стали HARDOX
ПРАКТИЧНОСТЬ - Установление вращательно-мобильного ковша даёт возможность широкого и безотказного открытия благодаря двум гидроцилиндрам
УНИВЕРСАЛЬНОСТЬ - Может работать с фронтальными погрузчиками других производителей

НАВЕСНОЕ ОБОРУДОВАНИЕ

ПРОТИВОВЕС 400/1000 КГ

В предложении компании Pronar вы можете найти противовес для трактора весом 400 кг (объем 0,2 м³) и 1000 кг (объем 0,5 м³). Противовесоы предназначены для улучшения стабильности трактора с фронтальным погрузчиком. Противовесы способствуют также исправлению стабильности, разложению массы, уменьшению нагрузки на передние колёса и оси, улучшают контакт с поверхностью, что увеличивает сцепление.

НАВЕСНОЕ ОБОРУДОВАНИЕ

ВИЛЫ ДЛЯ НАВОЗА

Компания PRONAR предлагает 5 вариантов вил для навоза PRONAR 35WO, 35WO1, 35WO2, 35WO3, WO-12E. Благодаря разным видам системы навески возможно агрегировать с носителями оснащенными системой крепления EURO и ŁC-1650. Прочная и выносливая вертикальная рама вил, оснащена крепящими элементами к фронтальному погрузчику. На ней находятся горизонтальные зубцы для вгрызания в материал предназначенный для транспортировки, загрузки или пепегрузки с одного места в другое. Вилы доступны в 3 вариантах рабочей ширины: 1,16 м, 1,34 и 1,84м, что позволяет удовлетворить потребности потребителя при выборе величины оборудования. Вилы для навоза PRONAR благодаря солидной и крепкой конструкции обеспечивают безопасное и длительное пользование. Оправдают себя в маленьких, а также крупных сельских хозяйствах

БЕЗАВАРИЙНЫЕ - прочная конструкция и тщательность изготовления способствует долгому пользованию
ФУНКЦИОНАЛЬНЫЕ И УНИВЕРСАЛЬНЫЕ - возможность использования для разного вида материала н.п навоза, соломы, компоста, подстилки
ЛЕГКИЕ В ОБСЛУЖИВАНИИ - профессиональная конструкция позволяющая на быстрый монтаж и демонтаж

ПАРАМЕТРЫ	35WO1	35WO2	35WO	35WO3	WO-12E
ширина [м]	1,34		1,84		1,16
высота [м]		0,85			0,68
глубина [м]		0,94			0,83
вес [кг]	125		165		102
количевство зубьев [шт]	7		9		7
способ крепления	ŁC-1650	EURO	ŁC-1650	EURO	EURO

НАВЕСНОЕ ОБОРУДОВАНИЕ

ВИЛЫ ДЛЯ ПОДДОНОВ

Вилы для поддонов Pronar 35WP1/35WP i WP-25E (2,5 тон) это отличное дополнение к фронтальным погрузчикам, повышающее эффективность ежедневной работы в сельском хозяйстве. Прочная конструкция и тщательное изготовление обеспечивает беспроблемное пользование. Вилы для поддонов применяются для загрузки и выгрузки поддонов и ящиков, а также бревен (используя специальный захват для бревен). Основным элементом вил является рама. На шинах рамы установлены две раздвижные, фиксируемые лапы.

ПАРАМЕТРЫ	WP-25E	35WP	35WP1
Класс захвата каретки	3A (WG ISO 2328)	2A (WG ISO 2328)	
Грузоподъемность [кг]	2500	1650	
Высота [м]	0,655	0,59	
Ширина [м]	1,2	1,22	
Длина [м]	1,39	1,35	
Глубина [м]	1,2	1,1	
Вес [кг]	226	175	
Расстояние между лапатами	180 – 1080 (что 90 мм) (между лапами)	120 – 1080 (что 60 мм)	
Способ крепления	– EURO – JCB2CX (быстрое крепление) – SMS – WEIDEMANN 2070CX50	– ŁC-1650 – SMS	– EURO

ПРОСТАЯ КОНСТРУКЦИЯ - прочная конструкция и тщательное изготовление способствует длительному пользованию
ПРОСТОТА АГРЕГАЦИИ - использование универсальной системы навески гарантирует легкость при креплении
ФУНКЦИОНАЛЬНЫЕ - возможность транспортировки разного вида материалов находящихся на поддонах или ящиках

НАВЕСНОЕ ОБОРУДОВАНИЕ

РЕЗЧИК СИЛОСА 1,25/1,5

В современном сельском хозяйстве замечается рост значения силоса как метода консервации зеленых кормов. Умелая подготовка силоса это лиш половина успеха, так как не менее важным является правильный подбор материала. Для этой цели был создан резчик силоса PRONAR. Ежедневная вырезка силоса в виде блоков с помощью ручных инструментов или универсальных н.п ковша, является трудоемкой и неэффективной. Резчики силоса значительно облегчают этот процесс. Pronar предлагает резчики шириной 1,5 и 1,25 м, которые характеризуются компактной и прочной конструкцией, а также коротким временем нужным для вырезки блока силоса.
Закрытие резчика реализуется за счет двух гидравлических цилиндров, управляемых электроклапаном третьей секции распределителя фронтального погрузчика. Механический сгребатель добавочно облегчает разгрузку материала.

ПАРАМЕТРЫ	WK1.25E	WK1.25EW	WK1,25	WK1.25W	WK1,25SMS	WK1.25SMSW	WK1.5E	WK1.5EW	WK1.5	WK1.5W	WK1.5SMS	WK1.5SMSW
объем вырезанного блока [m³]	0,85								1,0			
szerokość [m]	1,35								1,59			
szerokość cięcia [m]	1,25								1,49			
wysokość po otwarciu [m]	1,38											
wysokość po zamknięciu [m]	0,95											
wysokość otwarcia [m]	0,86											
głębokość [m]	1,12				1,14		1,12				1,14	
głębokość wycinania[m]	0,73											
ciężar [kg]	546	530	546	530	550	534	600	580	600	580	604	584
ilość zębów poziomych [szt.]	9+2								11+2			
ciśnienie nominalne [MPa]	18,5											
układ zawieszenia	EURO		ŁC-1650		EURO-SMS		EURO		ŁC-1650		EURO-SMS	
sposób mocowania noży	SPAWANE	PRZYKRĘ-CANE	SPAWA-NE	PRZYKRĘ-CANE	SPAWANE	PRZYKRĘCANE	SPAWA-NE	PRZYKRĘ-CANE	SPAWA-NE	PRZY-KREĆANE	SPAWANE	PRZYKRĘ-CANE

НАВЕСНОЕ ОБОРУДОВАНИЕ

ЗАХВАТ BIG BAG

Захват **BIG-BAG PRONAR ZB10** является очень полезным при транспортировке крупногабаритных мешков, в том числе корма для животных на ферме или с полуфабрикатами на производственных предприятиях. Предназначен для агрегирования с фронтальными погрузчиками Pronar (LC2, LC3, LC4 и LC5). Может также работать с фронтальными погрузчиками других производителей, оснащенными креплением типа евро. Позволяет ускорить и облегчить работу и повысить уровень ее безопасности.

ВОЗМОЖНОСТЬ РАЗЛИЧНЫХ ПРИМЕНЕНИЙ - для применения в сельском хозяйстве и строительстве
СИЛЬНЫЙ И НАДЕЖНЫЙ - прочная конструкция устройства гарантирует безопасность во время работы
СОВМЕСТИМЫ С ФРОНТАЛЬНЫМИ ПОГРУЗЧИКАМИ ДРУГИХ ПРОИЗВОДИТЕЛЕЙ - благодаря использованию крепления типа EURO

ПАРАМЕТРЫ	ZB10
грузоподъемность [кг]	1000
высота захвата строп опущен на поверхность [м]	1,26 – 1,56
размеры (длина / ширина / высота)[м]	0,6 x 1,1 x 1,2
вес [кг]	70
крепление	EURO

PRONAR

ДИСТРИБУЦИЯ ТЕХНИКИ

По вопросам сотрудничества Вы можете связаться с нашими менеджерами:

Dorota Nowik – Литва, Россия, Узбекистан
Mobile: +48 515 278 105, dorota.nowik@pronar.pl
Michał Bobkowski - Словакия, Хорватия, Босния и Герцеговина
Mobile: +48 506 142 470, michal.bobkowski@pronar.pl
Joanna Jessa – Эстония, Латвия, Израиль, Туркменистан
Mobile : +48 505 699 377, joanna.jessa@pronar.pl
Siergiej Siemakowicz – Беларусь, Украина, Казахстан, Армения, Азербайджан, Грузия, Таджикистан
Mobile: + 48 510 925 664, siergiej.siemakowicz@pronar.pl
Kamila Iwaniuk – Венгрия, Словения
Mobile: +48 500 097 357, kamila.iwaniuk@pronar.pl
Maciej Jabłokow – Румыния
Mobile: +48 510 925 715, maciej.jablokow@pronar.pl
Lenka Kruszewska – Hoborova – Чехия
Mobile: +48 502 861 668, lenka.kruszewska@pronar.pl
Andrzej Czerniakiewicz - Болгария, Молдова, Сербия
Mobile: +48 501 095 589, andrzej.czerniakiewicz@pronar.pl
Karol Tołoczko - Румыния, Албания, Северная Македония
Mobile: +48 500 121 984, mateusz.korol@pronar.pl
Kevin Kiersnowski –Франция
Mobile: +48 502 782 749, kevin.kiersnowski@pronar.pl
Sylwia Nazarko – Франция
Mobile: +48 510 925 615, sylwia.nazarko@pronar.pl
Katarzyna Prusinowska – Франция
Mobile : +48 515 278 107, katarzyna.prusinowska@pronar.pl
Katarzyna Zajko – Бельгия, Нидерланды, Люксембург
Mobile: +48 504 197 468, katarzyna.zajko@pronar.pl
Łukasz Gryncewicz – Швеция
Mobile: + 48 507 923 859, lukasz.gryncewicz@pronar.pl
Wojciech Parfieniuk – Дания, Финляндия, Исландия, Гренландия
Mobile: +48 506 048 839, wojciech.parfieniuk@pronar.pl
Aleksnadra Jankowska – Италия, Испания, Португалия, Австралия, Новая Зеландия
Mobile: +48 510 925 666, aleksandra.jankowska@pronar.pl
Justyna Ostaszewska –Колумбия, Венесуэла, Эквадор, Перу, Боливия, Бразилия, Парагвай, Мексика, Панама, Куба
Mobile : +48 690 299 659, justyna.ostaszewska@pronar.pl
Jan Włodarczyk –Африка
Mobile : +48 506 137 284, jan.wlodarczyk@pronar.pl
Łukasz Krawczuk –Норвегия, Канада, США
Mobile : +48 515 068 475, lukasz.krawczuk@pronar.pl
David Roberts – Великобритания, Ирландия
Mobile : +48 502 861 716, david.roberts@pronar.pl
Daniel Veres – Аргентина, Уругвай, Чили, Греция
Mobile : +48 507 107 234, daniel.veres@pronar.pl
Iwona Grygoruk – Германия (Бавария)
Mobile: +48 510 074 213, iwona.grygoruk@pronar.pl
Przemysław Rogala – Германия (Нидерсахсен, Бремен, Гамбург, Тюрингия)
Mobile: + 48 797 491 217, przemysław.rogala@pronar.pl
Marzena Piwowarska – Германия (Северный Рейн-Вестфалия, Гессен)
Mobile: + 48 506 048 797, marzena.piwowarska@pronar.pl
Sławomira Sawicka – Германия (Саксония, Саксония-Анхальт)
Mobile: +48 500 097 277, slawomira.sawicka@pronar.pl
Anita Frank – Германия (Баден-Вюртемберг, Рейнланд-Пфальц, Саар)
Mobile: + 48 502 861 250, anita.frank@pronar.pl
Janusz Żoch – Германия (Шлезвиг-Гольштейн, Мекленбург-Передняя Померания, Берлин, Бранденбург)
Mobile: +48 507 924 824, janusz.zoch@pronar.pl
Marta Kuligowska – Австрия
Mobile: + 48 510 925 648, marta.kuligowska@pronar.pl
Gracjan Tchórz – Швейцария
Mobile: +48 507 924 415, gracjan.tchorz@pronar.pl
Łukasz Szyszko – Австрия
Mobile: +48 509 398 317, e-mail: lukasz.szyszko@pronar.pl
Grzegorz Bura – Консультант по продажам пастбищной техники, фронтальных погрузчиков и аксессуаров Германия, Австрия и Швейцария
Mobil: +48 690 299 178, e-mail: grzegorz.bura@pronar.pl
Aneta Świątek – Бэк-офис / Dispo (Германия, Австрия)
Mobile: +48 501 445 935, aneta.swiatek@pronar.pl
Katarzyna Siemieniuk – Бэк-офис / Dispo (Германия, Австрия)
Mobile: +48 501 445 935, aneta.swiatek@pronar.pl

ДИСТРИБУЦИЯ ТЕХНИКИ

ЕВРОПА

Znajdź nas na Facebooku

Технические данные в каталоге представлены как в стандартной так и дополнительной комплектации. В связи с постоянным совершенствованием продуктов технические данные могут изменяться. Производитель оставляет за собой право вносить изменения без предварительного уведомления. Настоящее издание не является коммерческим предложением.

PRONAR Sp. z o.o.
17-210 Narew
ul. Mickiewicza 101A

tel.: +48 85 681 63 29
+48 85 681 64 29
fax: +48 85 681 63 83

pronar.pl/ru

PRONAR

Техника для природы